larus.ch

Carports 2018

Inhalt

Herzlich Willkommen 3

Einzel-Carports 6 - 20

Doppel-Carports 21 - 33

Sonder-Carports
und Zubehör 34 - 39

Herzlich Willkommen bei larus.ch!

Ihr Profi für Holz im Garten, Gartenhäuser und Carports.

Ständige Weiterentwicklungen und **Innovationen** gepaart mit über **jahrelanger Erfahrung** spürt der Bauherr durch solide Qualität und durch das hervorragende Preis-Leistungs-Verhältnis.

Unser Volumen an verkauften Carports und Unterständen steigt von Jahr zu Jahr. Ob Einzelcarport, Doppelcarport oder Anbaucarport, Flachdach, Walmdach oder Satteldach, mit oder ohne Abstellraum bzw. Seitenwand, Befestigungsmaterial, Dachschindeln, Dachrinnenanlage... unser Sortiment deckt nahezu alles ab.

Teure Beton-Fundamente werden bei einem larus.ch – Carport nicht benötigt. Durch die patentierte **Schnellmontage auf Stahl-Erdankerschrauben** spart der Bauherr neben Montagezeit auch bares Geld – ohne auf solide Stabilität verzichten zu müssen. Selbstverständlich sind alle Hölzer kesseldruckimprägniert.

Wir wünschen Ihnen viel Spaß beim Durchstöbern unseres neuen Carport-Kataloges.

Warum ausgerechnet ein Carport von larus.ch?

1. **Patentierte Schnellmontage mit Erdankerschrauben – Sie benötigen keine teuren Betonfundamente!**

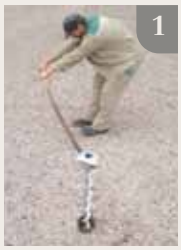

2. **Bequemer Ein- und Ausstieg – weil kein Mittelpfosten notwendig ist!**

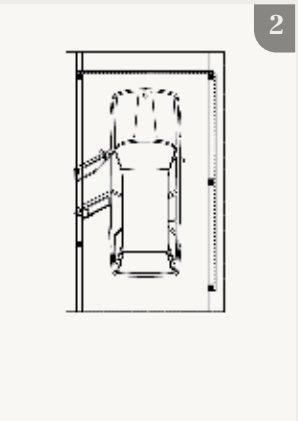

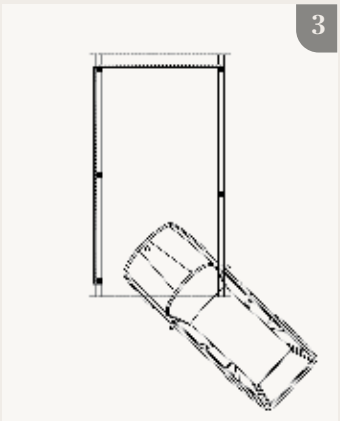

3. **Leichtes Einparken – weil die ersten Pfosten zurückgesetzt werden können!**

4. **Dekorative Leimholzbögen – Optisch toll und das Einparken wird noch einfacher!**

Wissenswertes über larus.ch – Carports

Alle verwendeten Konstruktions-Hölzer stammen aus nachhaltiger Forstwirtschaft und bestehen aus europäischen Nadelhölzern.

Für die Langlebigkeit des Carports ist die chromfreie Kesseldruckimprägnierung verantwortlich.

Die Lieferfrist für Carports beträgt 4 - 5 Wochen.

Montage
Generell sind die Carports zu leicht transportablen Bausätzen paketiert.

Eine verständliche Anleitung zur Selbstmontage sowie eine Stückliste erhält der Bauherr gratis dazu. Ebenfalls ist sämtliches Montagematerial wie Schrauben etc. im Bausatz enthalten.

Große Gestaltungs-Vielfalt
Grundsätzlich kann der Kunde zwischen Einzel- und Doppel-
Carports wählen. Außerdem kann zwischen 3 verschiedenen
Dachformen gewählt werden: Flachdach, Satteldach und Walmdach. Die Carports sind zusätzlich mit verschiedenem Zubehör (Seite 36-37) auszustatten, so dass für den Kunden viele tolle Kombinationsmöglichkeiten entstehen.
Abstellräume für Gartengeräte, Mülltonnen, Autoreifen etc. sind ebenfalls elegant im Carport zu integrieren.

Langlebigkeit
Ein zusätzlicher Schutz durch einen Anstrich ist nicht mehr erforderlich, weil die Kesseldruckimprägnierung eine optimale Langlebigkeit garantiert. Ein Anstrich mit hochwertigen Lasuren ist also nur für eine optische Umgestaltung notwendig.

Durch die Kesseldruckimprägnierung können die Hölzer durch unterschiedliche Aufnahmemengen und Fixierzeiten (Lagerdauer) einen nicht immer gleichmäßigen grün-grauen Farbton bekommen. Rissbildungen, Äste, Harzgallen und Verwerfungen sind bei dem natürlichen Werkstoff Holz unvermeidbar und stellen keinen Reklamationsgrund dar.

Gönnen Sie Ihrem Auto was Gutes – denn die Luftzirkulation sorgt für eine schnelle Abtrocknung Ihres Autos und beugt so der Rostbildung vor. Ihr Auto steht gut geschützt vor Regen und Schnee. Selbst bei starkem Frost bleiben die Scheiben frei. Im Sommer bleibt Ihr Auto im Carport vor der Sonne geschützt und es bleibt angenehm kühl.

Carport-Montage auf Erdankerschrauben

Die Alternative zu aufwendigen und kostspieligen Beton-Fundamenten!

Weil die Carports selbst-aussteifend konstruiert sind kann bei der Montage auf die aufwändigen und teuren Betonfundamente verzichtet werden. Anstatt der handelsüblichen H-Anker wird der Carport dann auf 143 cm lange feuerverzinkte Stahl-Erdankerschrauben montiert.

Falls gewünscht, erhält der Bauherr selbstverständlich auch H-Anker zum Einbetonieren.

Am einfachsten und schnellsten erfolgt die Montage, wenn bereits gepflastert ist (etwas Gefälle ist kein Problem). Auf dem Pflaster werden die Punkte für die Erdankerschrauben markiert. An diesen Punkten werden ein oder zwei Pflastersteine aufgehoben und die Erdankerschrauben (ohne Stellkopf) ca. 20 bis 30 cm tief in das Erdreich eingeschlagen und dann mit einer Stange in das Erdreich eingedreht.

Die weitere Montage zeigt die Fotoserie unten.
Nach der Montage wird um die Erdankerschrauben wieder beigepflastert.

Jedem Bausatz ist eine ausführliche Montageanleitung und Stückliste beigelegt.

Einschraubpunkte einmessen und Erdankerschrauben eindrehen.

Pfosten auf Höhe schneiden, aufstellen und ausrichten.

Zangen und Kopfbänder auf den Pfosten ausrichten und verschrauben.

Pfetten auflegen, einteilen und vernageln.

Kopfbänder zur Aussteifung anbringen, ausrichten und verschrauben.

Dachrinne an den letzten Sparren mit etwas Gefälle zum Abschluss anschrauben.

Blenden anbringen.
(hier eine Walmdachblende)

Dachplatten und Walmdachbretter anschrauben.

Dachschindeln und Abdeckbleche auf das Walmdach aufnageln bzw. schrauben. Fertig!

Le Mans

Einzel-Carport mit Flachdach

B 303 x L 502 x H 245 cm,
Pfosten 9 x 9 x 230 cm,
Schneelast 75 kg/m²,
Einfahrtshöhe 230 cm

- Achtung - dieser Carport ist nur mit Mittelpfosten montierbar, da die Konstruktion nicht selbstaussteifend ist, daher kann ebenso kein Leimholzbogen eingebaut werden.
- Eine Bodenverankerung ist nur mit H-Ankern möglich.

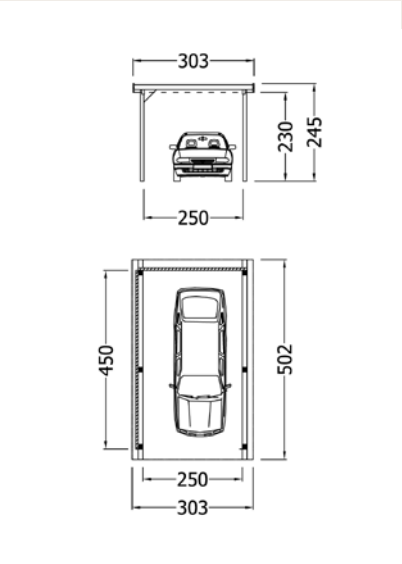

Art-Nr. 97001	Bausatz inkl. schwarzen Kunststoffdachplatten, Befestigung und Montageset, ohne H-Anker	Transport 180,- CHF	CHF 1.130,-
10090	H-Anker, 6 Stück, L 60 cm, inkl. Befestigung		130,50
97921	Randabdeckprofile 8 St. à 2 m, inkl. Befestigung		285,-
97910	Dachrinnenanlage, Kunststoff dunkelbraun, inkl. Fallrohr, Bögen, Einhangbleche, Befestigung		282,-
97601	Rückwand, B 250 x H 200 cm, k.d.impr.	14 mm Deckelschalung	313,-
97611	Seitenwand, B 450 x H 200 cm, k.d.impr.	14 mm Deckelschalung	635,-

Montreal

Einzel-Carport mit Flachdach

B 328 x L 564 x H 240 cm,
Pfosten 12 x 12 x 220 cm,
Schneelast 100 kg/m²,
Einfahrtshöhe 220 cm

- Achtung - dieser Carport ist nur mit Mittelpfosten montierbar, da die Konstruktion nicht selbstaussteifend ist, daher kann ebenso kein Leimholzbogen eingebaut werden.
- Eine Bodenverankerung ist nur mit H-Ankern möglich.

Art-Nr. 10185	Bausatz inkl. verzinkte Trapezbleche, oben kunststoffbeschichtet anthrazit, unten weiß-grau, Befestigung und Montageset und H-Anker L 60 cm	Transport 180,- CHF	CHF 2.020,-
97931	Randabdeckprofile 10 St. à 2 m, schwarz, inkl. Befestigung		325,-
97910	Dachrinnenanlage, Kunststoff dunkelbraun, inkl. Fallrohr, Bögen, Einhangbleche, Befestigung		282,-
97621	Rückwand, B 250 x H 200 cm, k.d.impr.	14 mm Deckelschalung	322,-
97631	Seitenwand, B 450 x H 200 cm, k.d.impr.	14 mm Deckelschalung	710,-

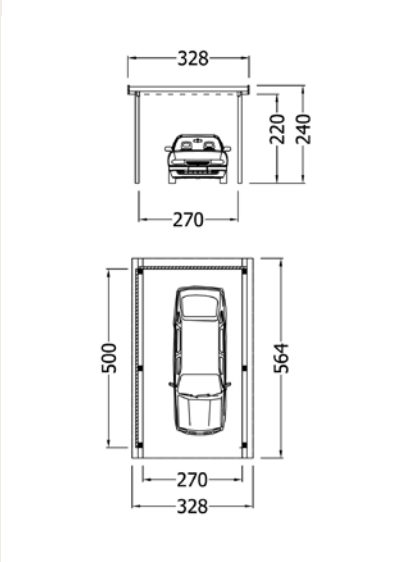

Hockenheim (Silverstone)

Einzel-Carport mit Flachdach

B 305 x L 503 x H 246 cm,
Pfosten 12 x 12 x 240 cm,
Schneelast 100 kg/m²,
Einfahrtshöhe 224 cm

Bei diesem Carport ist durch die patentierte selbst-aussteifende Konstruktion bequemes Ein- und Aussteigen möglich, weil störende Mittelpfosten nicht notwendig sind!

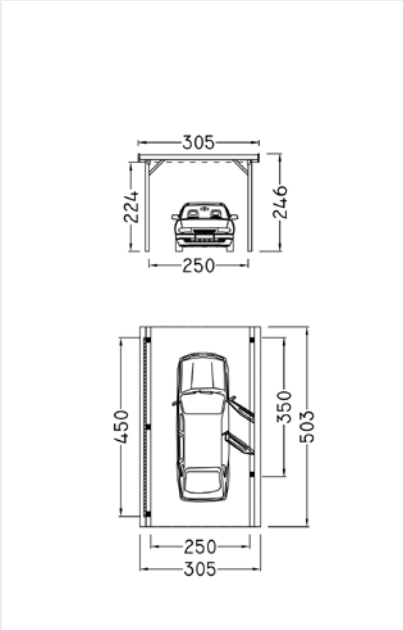

Art-Nr. 11200	Bausatz ohne Dacheindeckung, nur Holzbausatz inkl. Montageset und H-Anker	Transport 180,- CHF	CHF 1.490,-
97011	Bausatz inkl. schwarzen Kunststoffdachplatten, Holzblende, Montageset und H-Anker L 80 cm	Transport 180,- CHF	1.700,-
97014	Bausatz inkl. verzinkten beschichteten Trapezblechen, oben schwarz, unten weiß-grau, Montageset und H-Anker L 80 cm	Transport 180,- CHF	1.960,-
10009	Aufpreis für 143 cm lange Schraubanker statt H-Anker, Betonfundamente können entfallen		365,-
97906	Leimholzbogen, 12 x 12 x 310 cm, inkl. Montageset, k.d.impr., als dekorativer Zusatzpfosten. Das Einparken wird noch einfacher, da die ersten Pfosten 2,00 m zurückgesetzt werden können.		545,-
97921	Randabdeckprofile 8 St. à 2 m, inkl. Befestigung		285,-
97910	Dachrinnenanlage, Kunststoff dunkelbraun, inkl. Fallrohr, Bögen, Einhangbleche, Befestigung		282,-
97601	Rückwand, B 250 x H 200 cm, mit Befestigung, k.d.impr.	14 mm Deckelschalung	313,-
10101		28 mm Blockbohlen	407,-
97611	Seitenwand, B 450 x H 200 cm, inkl. Zusatzpfosten mit Befestigung, k.d.impr.	14 mm Deckelschalung	635,-
10106		28 mm Blockbohlen	805,-
10096	Seitenwand, B 316 x H 200 cm, für alle Carports mit Leimholzbogen, k.d.impr.	14 mm Deckelschalung	369,-
10104		28 mm Blockbohlen	505,-
10175	Aufpreis für 10 gebogene Leimholzkopfbänder, 9 x 9 x 115 cm, 6 mit und 4 ohne Zapfen, statt gerade		820,-

Hockenheim (Silverstone) Anbau

Einzel-Carport mit Flachdach

B 305 x L 503 x H 246 cm,
Pfosten 12 x 12 x 240 cm,
Schneelast 100 kg/m²,
Einfahrtshöhe 234 cm

Bei diesem Carport ist durch die patentierte selbst-aussteifende Konstruktion bequemes Ein- und Aussteigen möglich, weil störende Mittelpfosten nicht notwendig sind!

Das Anlehn- und Erweiterungscarport kann entweder an eine Hauswand oder ein Carport angebaut werden. Ein Wandabschlussprofil und die Schrauben für die Wandbefestigung gehören nicht zum Lieferumfang.

Art-Nr. 11206	Bausatz ohne Dacheindeckung, nur Holzbausatz inkl. Montageset und H-Anker	Transport 180,- CHF	CHF 1.050,-
97503	Bausatz inkl. schwarzen Kunststoffdachplatten, Holzblende, Montageset und H-Anker L 80 cm	Transport 180,- CHF	1.295,-
97504	Bausatz inkl. verzinkten beschichteten Trapezblechen, oben schwarz, unten weiß-grau, Montageset und H-Anker L 80 cm	Transport 180,- CHF	1.750,-
10504	Aufpreis für 143 cm lange Schraubanker statt H-Anker, Betonfundamente können entfallen		190,-
97960	Randabdeckprofile 5 St. à 2 m, inkl. Befestigung		165,-
97906	Leimholzbogen, 12 x 12 x 310 cm, inkl. Montageset, k.d.impr., als dekorativer Zusatzpfosten. Das Einparken wird noch einfacher, da die ersten Pfosten 2,00 m zurückgesetzt werden können.		545,-
97910	Dachrinnenanlage, Kunststoff dunkelbraun, inkl. Fallrohr, Bögen, Einhangbleche, Befestigung		282,-
97601	Rückwand, B 250 x H 200 cm, mit Befestigung, k.d.impr.	14 mm Deckelschalung	313,-
10101		28 mm Blockbohlen	407,-
97611	Seitenwand, B 450 x H 200 cm, inkl. Zusatzpfosten mit Befestigung, k.d.impr.	14 mm Deckelschalung	635,-
10106		28 mm Blockbohlen	805,-
10096	Seitenwand, B 316 x H 200 cm, für alle Carports mit Leimholzbogen, k.d.impr.	14 mm Deckelschalung	369,-
10104		28 mm Blockbohlen	505,-

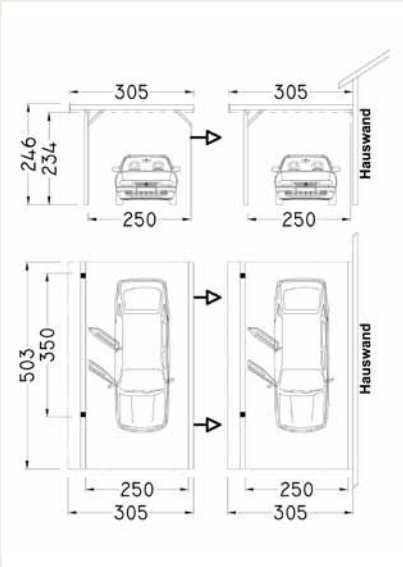

Nürburgring

Einzel-Carport mit Flachdach

B 328 x L 564 x H 256 cm,
Pfosten 12 x 12 x 240 cm,
Schneelast 100 kg/m²,
Einfahrtshöhe 234 cm

Bei diesem Carport ist durch die patentierte selbst-aussteifende Konstruktion bequemes Ein- und Aussteigen möglich, weil störende Mittelpfosten nicht notwendig sind!

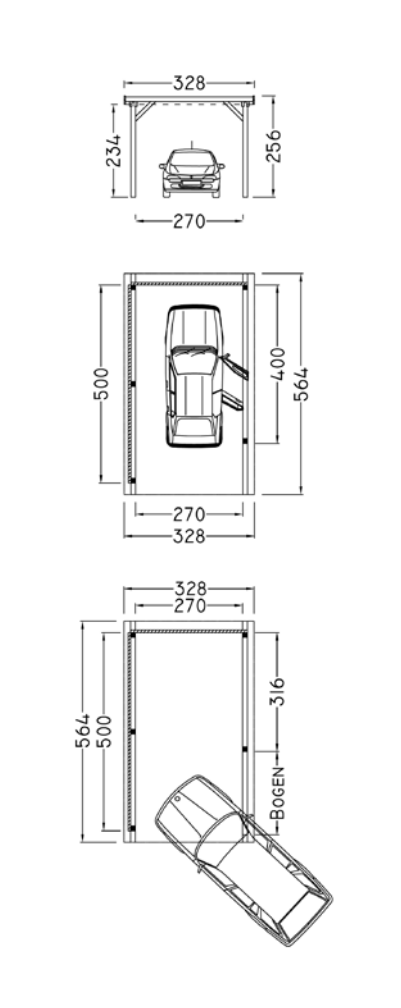

Art-Nr. 11202	Bausatz ohne Dacheindeckung, nur Holzbausatz inkl. Montageset und H-Anker	Transport 180,- CHF	CHF 1.820,-
97031	Bausatz inkl. verzinkten beschichteten Trapezblechen, oben schwarz, unten weiß-grau, Montageset und H-Anker L 80 cm	Transport 240,- CHF	2.290,-
97032	Bausatz mit 19 mm Dachprofilbrettern, alles k.d.impr., inkl. Unter- und Ober-Schweißbahnen, Montageset und H-Anker L 80 cm	Transport 240,- CHF	3.760,-
97035	Aufpreis für Schneelasterhöhung	auf 150 kg/m²	190,-
10201		auf 300 kg/m² inkl. 2 Zusatzpfosten	495,-
97036	Aufpreis Einfahrtshöhe 300 cm		195,-
10009	Aufpreis für 143 cm lange Schraubanker statt H-Anker, Betonfundamente können entfallen	nicht möglich bei 300 kg/m² Schneelast	365,-
97906	Leimholzbogen, 12 x 12 x 310 cm, inkl. Montageset, k.d.impr., als dekorativer Zusatzpfosten. Das Einparken wird noch einfacher, da die ersten Pfosten 2,00 m zurückgesetzt werden können.	nicht möglich bei 300 kg/m² Schneelast	545,-
97931	Randabdeckprofile 10 St. à 2 m, inkl. Befestigung		325,-
97910	Dachrinnenanlage, Kunststoff dunkelbraun, inkl. Fallrohr, Bögen, Einhangbleche, Befestigung		282,-
97621	Rückwand, B 270 x H 200 cm, mit Befestigung, k.d.impr.	14 mm Deckelschalung	322,-
10103		28 mm Blockbohlen	454,-
97651	Seitenwand, B 500 x H 200 cm, inkl. Zusatzpfosten mit Befestigung, k.d.impr.	14 mm Deckelschalung	708,-
10107		28 mm Blockbohlen	910,-
10096	Seitenwand, B 316 x H 200 cm, für alle Carports mit Leimholzbogen, k.d.impr.	14 mm Deckelschalung	369,-
10104		28 mm Blockbohlen	505,-
10175	Aufpreis für 10 gebogene Leimholzkopfbänder, 9 x 9 x 115 cm, 6 mit und 4 ohne Zapfen, statt gerade		820,-

Nürburgring Anbau

Einzel-Carport mit Flachdach

B 328 x L 564 x H 256 cm,
Pfosten 12 x 12 x 240 cm,
Schneelast 100 kg/m²,
Einfahrtshöhe 234 cm

Bei diesem Carport ist durch die patentierte selbst-aussteifende Konstruktion bequemes Ein- und Aussteigen möglich, weil störende Mittelpfosten nicht notwendig sind!
Das Anlehn- und Erweiterungscarport kann entweder an eine Hauswand oder ein Carport angebaut werden. Ein Wandabschlussprofil und die Schrauben für die Wandbefestigung gehören nicht zum Lieferumfang.

Art-Nr. 11208	Bausatz ohne Dacheindeckung, nur Holzbausatz inkl. Montageset und H-Anker	Transport 180,- CHF	CHF 1.650,-
97501	Bausatz inkl. verzinkten beschichteten Trapezblechen, oben schwarz, unten weiß-grau, Montageset und H-Anker L 80 cm	Transport 240,- CHF	1.950,-
97502	Bausatz mit 19 mm Dachprofilbrettern, alles k.d.impr., inkl. Unter- und Ober-Schweißbahnen, Montageset und H-Anker L 80 cm	Transport 240,- CHF	3.350,-
10506	Aufpreis für Schneelasterhöhung	auf 150 kg/m²	190,-
10507		auf 300 kg/m² inkl. 1 Zusatzpfosten	390,-
10503	Aufpreis Einfahrtshöhe 300 cm		110,-
10504	Aufpreis für 143 cm lange Schraubanker statt H-Anker, Betonfundamente können entfallen	nicht möglich bei 300 kg/m² Schneelast	190,-
97906	Leimholzbogen, 12 x 12 x 310 cm, inkl. Montageset, k.d.impr., als dekorativer Zusatzpfosten. Das Einparken wird noch einfacher, da die ersten Pfosten 2,00 m zurückgesetzt werden können.	nicht möglich bei 300 kg/m² Schneelast	545,-
10502	Randabdeckprofile 7 St. à 2 m, inkl. Befestigung		230,-
97910	Dachrinnenanlage, Kunststoff dunkelbraun, inkl. Fallrohr, Bögen, Einhangbleche, Befestigung		282,-
97621	Rückwand, B 270 x H 200 cm, mit Befestigung, k.d.impr.	14 mm Deckelschalung	322,-
10103		28 mm Blockbohlen	454,-
97651	Seitenwand, B 500 x H 200 cm, inkl. Zusatzpfosten mit Befestigung, k.d.impr.	14 mm Deckelschalung	708,-
10107		28 mm Blockbohlen	910,-
10096	Seitenwand, B 316 x H 200 cm, für alle Carports mit Leimholzbogen, k.d.impr.	14 mm Deckelschalung	369,-
10104		28 mm Blockbohlen	505,-

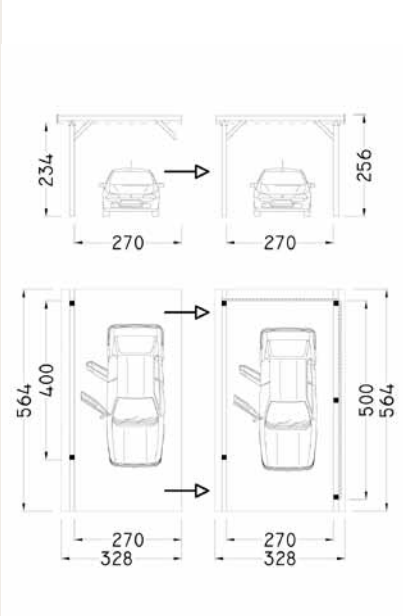

Valencia

Einzel-Carport mit Flachdach

B 436 x L 564 x H 264 cm,
Pfosten 12 x 12 x 240 cm,
Schneelast 100 kg/m²,
Einfahrtshöhe 242 cm

Bei diesem Carport ist durch die patentierte selbst-aussteifende Konstruktion bequemes Ein- und Aussteigen möglich, weil störende Mittelpfosten nicht notwendig sind!
Carport wurde vom Kunden weiß lasiert. Zusätzlich wurden Abdeckprofile und eine Schieferblende montiert.

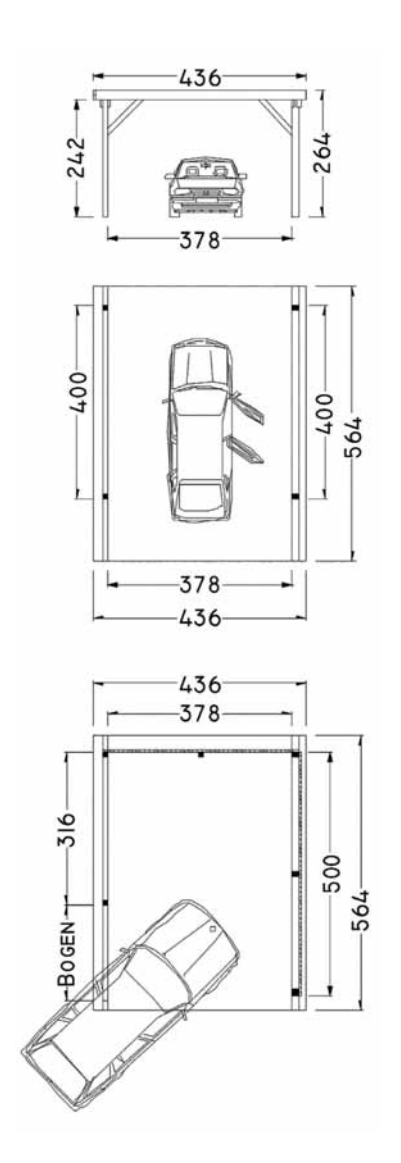

Art-Nr. 10410	Bausatz ohne Dacheindeckung, nur Holzbausatz inkl. Montageset und H-Anker	Transport 240,- CHF	CHF 1.950,-
10411	Bausatz inkl. verzinkten beschichteten Trapezblechen, oben schwarz, unten weiß-grau, Montageset und H-Anker L 80 cm	Transport 240,- CHF	2.530,-
10412	Bausatz mit 19 mm Dachprofilbrettern, alles k.d.impr., inkl. Unter- und Ober-Schweißbahnen, Montageset und H-Anker L 80 cm	Transport 320,- CHF	4.640,-
10608	Aufpreis für Schneelasterhöhung	auf 150 kg/m²	295,-
10609		auf 300 kg/m² inkl. 2 Zusatzpfosten	995,-
10156	Aufpreis Einfahrtshöhe 300 cm		185,-
10009	Aufpreis für 143 cm lange Schraubanker statt H-Anker, Betonfundamente können entfallen	nicht möglich bei 300 kg/m² Schneelast	365,-
10160	Leimholzbogen, 12 x 12 x 310 cm, inkl. Montageset, k.d.impr., als dekorativer Zusatzpfosten. Das Einparken wird noch einfacher, da die ersten Pfosten 2,00 m zurückgesetzt werden können.	nicht möglich bei 300 kg/m² Schneelast	545,-
10902	Randabdeckprofile 12 St. à 2 m, inkl. Befestigung		378,-
10010	Dachrinnenanlage, Kunststoff dunkelbraun, inkl. Fallrohr, Bögen, Einhangbleche, Befestigung		378,-
10192	Rückwand, B 380 x H 200 cm, inkl. Zusatzpfosten mit Befestigung, k.d.impr.	14 mm Deckelschalung	510,-
10193		28 mm Blockbohlen	695,-
10018	Seitenwand, B 500 x H 200 cm, inkl. Zusatzpfosten mit Befestigung, k.d.impr.	14 mm Deckelschalung	708,-
10107		28 mm Blockbohlen	910,-
10100	Seitenwand, B 223 x H 200 cm, mit Befestigung, k.d.impr.	14 mm Deckelschalung	258,-
10108		28 mm Blockbohlen	395,-
10096	Seitenwand, B 316 x H 200 cm, für alle Carports mit Leimholzbogen, k.d.impr.	14 mm Deckelschalung	369,-
10104		28 mm Blockbohlen	505,-
10175	Aufpreis für 10 gebogene Leimholzkopfbänder, 9 x 9 x 115 cm, statt gerade	10 St., 6 mit und 4 ohne Zapfen	820,-

Singapur

Einzel-Carport mit Flachdach aus Brettschichtholz (Leimholz)

B 328 x L 564 x H 264 cm, Pfosten 14 x 14 x 240 cm, Schneelast 150 kg/m², Einfahrtshöhe 234 cm

Bei diesem Carport ist durch die patentierte selbst-aussteifende Konstruktion bequemes Ein- und Aussteigen möglich, weil störende Mittelpfosten nicht notwendig sind!
Beliebte Farben sind anthrazit und weiß, jedoch kann jede RAL-Farbe gewählt werden. Die Dachprofilbretter sind grundsätzlich weiß. Die farbig behandelten Hölzer sind 1x grundiert, 2x farbig gestrichen und 1x mit Abdecklasur behandelt.

Art-Nr. 10610	Bausatz ohne Dacheindeckung, nur Holzbausatz inkl. Montageset und H-Anker, unbehandelt	Transport 180,- CHF	CHF 3.150,-
10611	Bausatz ohne Dacheindeckung, nur Holzbausatz inkl. Montageset und H-Anker, farbig	Transport 180,- CHF	4.140,-
97003	Bausatz mit 19 mm Dachprofilbrettern, inkl. 4 Pfosten, Unter- und Ober-Schweißbahnen, Montageset und H-Anker L 80 cm, unbehandelt	Transport 180,- CHF	4.510,-
97004	Bausatz mit 19 mm Dachprofilbrettern, inkl. 4 Pfosten, Unter- und Ober-Schweißbahnen, Montageset und H-Anker L 80 cm, farbig	Transport 180,- CHF	5.800,-
97056	Aufpreis für Schneelasterhöhung auf 300 kg/m²	unbehandelt	465,-
97057		farbig	595,-
10690	Aufpreis Einfahrtshöhe 300 cm	unbehandelt	355,-
10615		farbig	475,-
10616	Aufpreis für 143 cm lange Schraubanker statt H-Anker, Betonfundamente können entfallen	nicht möglich bei 300 kg/m² Schneelast	405,-
97965	Attika-Blende, aus verzinkten und anthrazit beschichteten Stehfalzprofilen, 35 cm hoch, mit oberem Abdeckprofil und 4 Eckprofilen		755,-
10160	Leimholzbogen, 12 x 12 x 310 cm, inkl. Montageset, k.d.impr., als dekorativer Zusatzpfosten. Das Einparken wird noch einfacher, da die ersten Pfosten 2,00 m zurückgesetzt werden können.	unbehandelt	545,-
10623		farbig	740,-
97967	Randabdeckprofile inkl. Befestigung, anthrazit (diese sind wichtig, wenn keine Attika-Blende gewählt wird)	10 St. à 2 m	325,-
97913	Dachrinnenanlage, Kunststoff dunkelbraun, inkl. Fallrohr, Bögen, Einhangbleche, Befestigung		268,-
97665	Rückwand, B 270 x H 200 cm, aus 19 x 170 mm Deckelschalung, inkl. Riegel, Abdeckbrett, H-Anker und Befestigung	unbehandelt	470,-
97666		farbig	625,-
97653	Seitenwand, B 500 x H 200 cm, aus 19 x 170 mm Deckelschalung, inkl. Zusatzpfosten, Riegel, Abdeckbrett, H-Anker und Befestigung	unbehandelt	970,-
97654		farbig	1.280,-
10684	Seitenwand, B 223 x H 200 cm, aus 19 x 170 mm Deckelschalung, inkl. Riegel, Abdeckbrett, H-Anker und Befestigung	unbehandelt	390,-
10685		farbig	510,-
10686	Seitenwand, B 316 x H 200 cm, für alle Carports mit Leimholzbogen, k.d.impr.	unbehandelt	550,-
10687		farbig	715,-

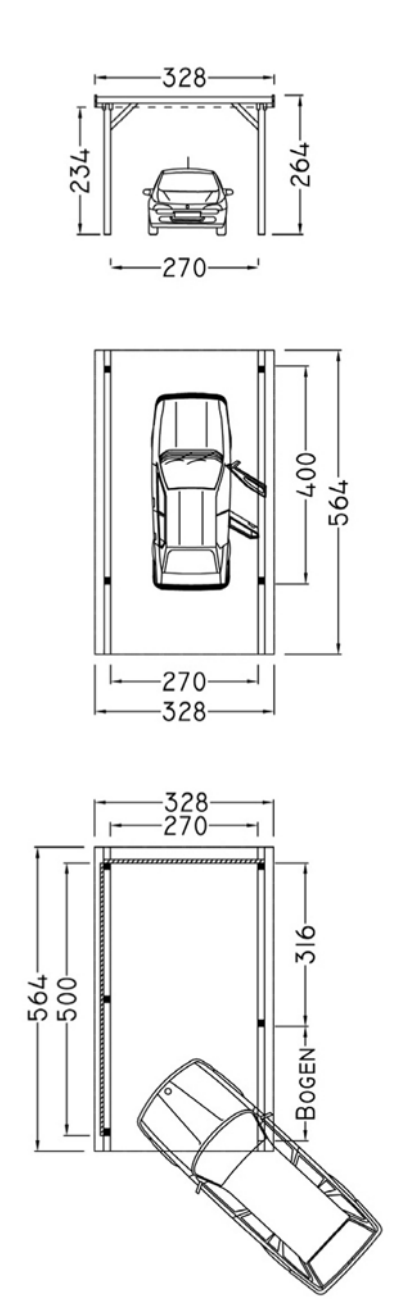

Monza

Einzel-Carport mit Walmdach

B 365 x L 600 x H 259 cm,
Pfosten 12 x 12 x 240 cm,
Schneelast 100 kg/m²,
Einfahrtshöhe 221 cm

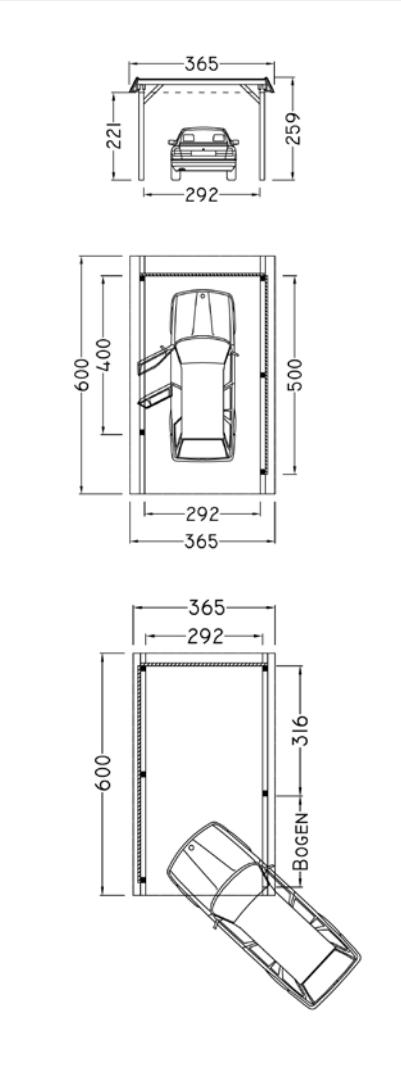

Bei diesem Carport ist durch die patentierte selbst-aussteifende Konstruktion bequemes Ein- und Aussteigen möglich, weil störende Mittelpfosten nicht notwendig sind!

Art-Nr. 11212	Bausatz ohne Dacheindeckung, nur Holzbausatz inkl. Montageset und H-Anker	Transport 240,- CHF	CHF 2.925,-
97071	Bausatz inkl. verzinkten beschichteten Trapezblechen, oben schwarz, unten weiß-grau, Randabdeckprofile, Dachschindeln an Walmblende, Montageset und H-Anker L 80 cm	Transport 240,- CHF	3.390,-
97072	Bausatz mit 19 mm Dachprofilbrettern, alles k.d.impr., inkl. Unter- und Ober-Schweißbahnen, Randabdeckprofilen, Dachschindeln an Walm-blende, Montageset und H-Anker L 80 cm	Transport 320,- CHF	4.495,-
10045	Dachschindeln an der Walmblende wahlweise in schiefer, rot, rotbraun oder grün (Farbe angeben!)		inkl.
97075	Aufpreis für Schneelasterhöhung	auf 150 kg/m²	222,-
10205		auf 300 kg/m² inkl. 2 Zusatzpfosten	495,-
10009	Aufpreis für 143 cm lange Schraubanker statt H-Anker, Betonfundamente können entfallen	nicht möglich bei 300 kg/m² Schneelast	365,-
97906	Leimholzbogen, 12 x 12 x 310 cm, inkl. Montageset, k.d.impr., als dekorativer Zusatzpfosten. Das Einparken wird noch einfacher, da die ersten Pfosten 2,00 m zurückgesetzt werden können.	nicht möglich bei 300 kg/m² Schneelast	545,-
97910	Dachrinnenanlage, Kunststoff dunkelbraun, inkl. Fallrohr, Bögen, Einhangbleche, Befestigung		282,-
97662	Rückwand, B 292 x H 200 cm, mit Befestigung, k.d.impr.	14 mm Deckelschalung	360,-
10104		28 mm Blockbohlen	505,-
97651	Seitenwand, B 500 x H 200 cm, inkl. Zusatzpfosten mit Befestigung, k.d.impr.	14 mm Deckelschalung	708,-
10107		28 mm Blockbohlen	910,-
10096	Seitenwand, B 316 x H 200 cm, für alle Carports mit Leimholzbogen, k.d.impr.	14 mm Deckelschalung	369,-
10104		28 mm Blockbohlen	505,-
10175	Aufpreis für 10 gebogene Leimholzkopfbänder, 9 x 9 x 115 cm, 6 mit und 4 ohne Zapfen, statt gerade		820,-

Monaco

Einzel-Carport mit Satteldach

B 404 x L 584 x H 304 cm,
Pfosten 12 x 12 x 240 cm,
Schneelast 100 kg/m²,
Einfahrtshöhe 227 cm

Bei diesem Carport ist durch die patentierte selbst-aussteifende Konstruktion bequemes Ein- und Aussteigen möglich, weil störende Mittelpfosten nicht notwendig sind!

Art-Nr. 10178	Bausatz 22° Dachneigung, ohne Dacheindeckung, vorbereitet für Dachsteine oder Tonziegel, k.d.impr., inkl. Montageset und H-Anker L 80 cm	Transport 240,- CHF	CHF 3.550,-
97111	Bausatz 15° Dachneigung mit 19 mm Dachprofilbrettern, k.d.impr., inkl. Dachschindeln und Rand-abdeckprofilen, Montageset und H-Anker L 80 cm	Transport 320,- CHF	4.690,-
97663	Dachschindeln wahlweise in schiefer, rot, rotbraun oder grün (Farbe angeben!)		inkl.
97112	Aufpreis für Schneelasterhöhung	auf 150 kg/m²	240,-
10209		auf 300 kg/m² inkl. 2 Zusatzpfosten	400,-
10009	Aufpreis für 143 cm lange Schraubanker statt H-Anker, Betonfundamente können entfallen	nicht möglich bei 300 kg/m² Schneelast	365,-
97906	Leimholzbogen, 12 x 12 x 310 cm, inkl. Montageset, k.d.impr., als dekorativer Zusatzpfosten. Das Einparken wird noch einfacher, da die ersten Pfosten 2,00 m zurückgesetzt werden können.	nicht möglich bei 300 kg/m² Schneelast	545,-
10065	Dachrinnenanlage, Kunststoff dunkelbraun, inkl. Fallrohr, Bögen, Einhangbleche, Befestigung		565,-
97662	Rückwand, B 292 x H 200 cm, mit Befestigung, k.d.impr.	14 mm Deckelschalung	370,-
10104		28 mm Blockbohlen	505,-
97651	Seitenwand, B 500 x H 200 cm, inkl. Zusatzpfosten mit Befestigung, k.d.impr.	14 mm Deckelschalung	708,-
10107		28 mm Blockbohlen	910,-
10096	Seitenwand, B 316 x H 200 cm, für alle Carports mit Leimholzbogen, k.d.impr.	14 mm Deckelschalung	369,-
10104		28 mm Blockbohlen	505,-
10175	Aufpreis für 10 gebogene Leimholzkopfbänder, 9 x 9 x 115 cm, 6 mit und 4 ohne Zapfen, statt gerade		820,-

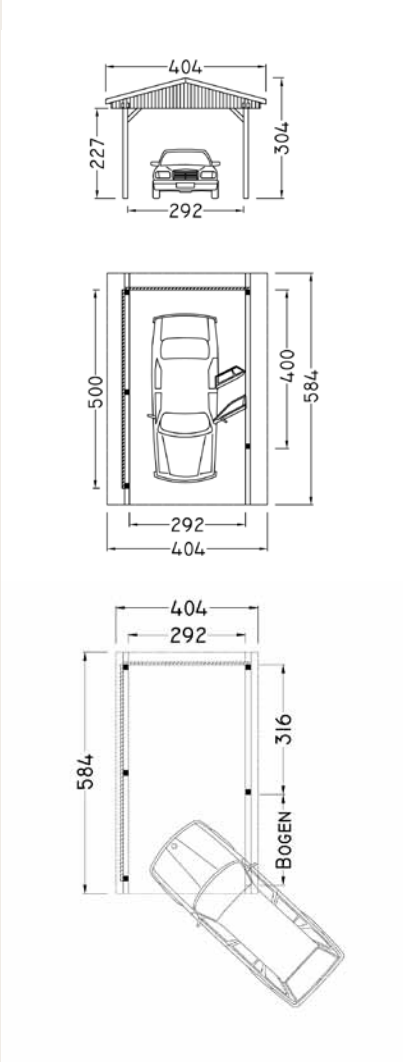

Montreal lang

Einzel-Carport mit Flachdach

B 328 x L 787 x H 240 cm,
Pfosten 12 x 12 x 220 cm,
Schneelast 100 kg/m²,
Einfahrtshöhe 220 cm

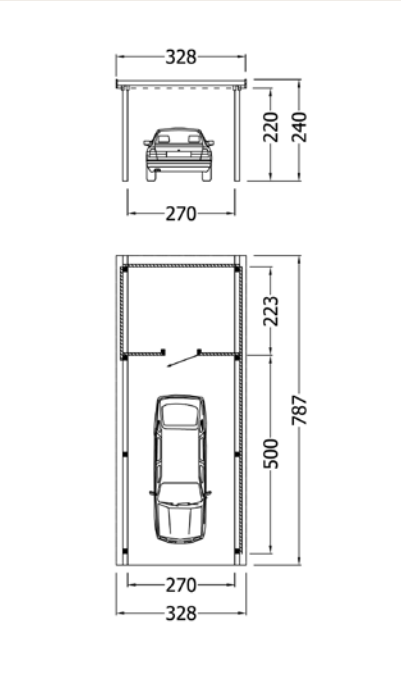

- Achtung - dieser Carport ist nur mit Mittelpfosten montierbar, da die Konstruktion nicht selbst-aussteifend ist, daher kann ebenso kein Leimholzbogen eingebaut werden.
- Eine Bodenverankerung ist nur mit H-Ankern möglich.

Art-Nr. 97042	Bausatz inkl. verzinkte Trapezbleche, oben kunststoffbeschichtet anthrazit, unten weiß-grau, Befestigung und Montageset und H-Anker L 60 cm	Transport 240,- CHF	CHF 2.750,-
97941	Randabdeckprofile 12 St. à 2 m, schwarz, inkl. Befestigung		378,-
97910	Dachrinnenanlage, Kunststoff dunkelbraun, inkl. Fallrohr, Bögen, Einhangbleche, Befestigung		282,-
97621	Rückwand, B 270 x H 200 cm, k.d.impr.	14 mm Deckelschalung	322,-
97651	Seitenwand, B 500 x H 200 cm, k.d.impr.	14 mm Deckelschalung	708,-
97652	Seitenwand, B 223 x H 200 cm, k.d.impr.	14 mm Deckelschalung	253,-
97641	Abstellraum, B 270 x H 200 x L 233, inkl. 2 Zusatzpfosten	14 mm Deckelschalung	1.690,-

Nürburgring lang Anbau

Einzel-Carport mit Fachdach

B 325 x L 787 x H 256 cm,
Pfosten 12 x 12 x 240 cm,
Schneelast 100 kg/m²,
Einfahrtshöhe 234 cm

Der Anlehn- und Erweiterungscarport kann entweder an eine Hauswand oder ein Carport angebaut werden.
Ein Wandabschlussprofil und die Schrauben für die Wandbefestigung gehören nicht zum Lieferumfang.

Bauen ohne Beton-Fundamente mit den patentierten Erdankerschrauben

Bei diesem Carport ist durch die patentierte selbst-aussteifende Konstruktion bequemes Ein- und Aussteigen möglich, weil störende Mittelpfosten nicht notwendig sind!

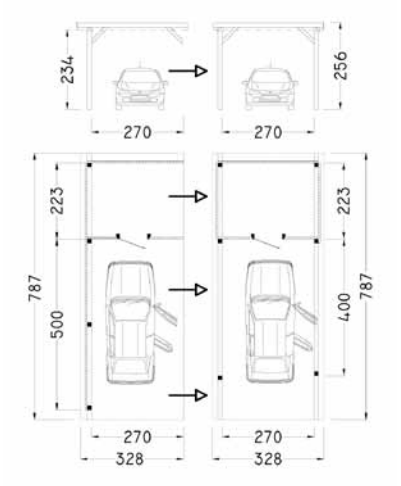

Art-Nr. 11209	Bausatz ohne Dacheindeckung, nur Holzbausatz inkl. Montageset und H-Anker	Transport 240,- CHF	CHF 2.310,-
10600	Bausatz inkl. verzinkten beschichteten Trapezblechen, oben schwarz, unten weiß-grau, Montageset und H-Anker L 80 cm	Transport 240,- CHF	3.110,-
10601	Bausatz mit 19 mm Dachprofilbrettern, alles k.d.impr., inkl. Unter- und Ober-Schweißbahnen, Montageset und H-Anker L 80 cm	Transport 240,- CHF	4.410,-
10606	Aufpreis für Schneelasterhöhung	auf 150 kg/m²	265,-
10607		auf 300 kg/m² inkl. 1 Zusatzpfosten	480,-
10603	Aufpreis Einfahrtshöhe 300 cm		155,-
10604	Aufpreis für 143 cm lange Schraubanker statt H-Anker, Betonfundamente können entfallen	nicht möglich bei 300 kg/m² Schneelast	280,-
97921	Randabdeckprofile 8 St. à 2 m, inkl. Befestigung		285,-
Leimholzbogen, Dachrinnenanlage, Rückwand, Seitenwände, Fenster, Abstellraum und Leimholzkopfbänder siehe rechte Seite → Nürburgring lang Anbau			

Nürburgring lang

Einzel-Carport mit Flachdach

B 328 x L 787 x H 256 cm,
Pfosten 12 x 12 x 240 cm,
Schneelast 100 kg/m²,
Einfahrtshöhe 234 cm

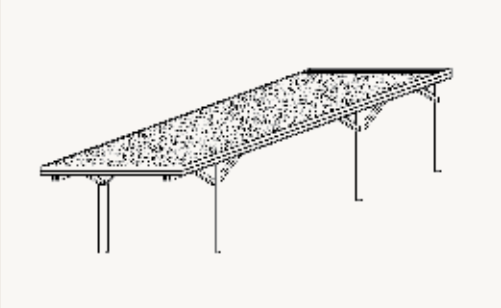

Bei diesem Carport ist durch die patentierte selbst-aussteifende Konstruktion bequemes Ein- und Aussteigen möglich, weil störende Mittelpfosten nicht notwendig sind!

Art-Nr. 11203	Bausatz ohne Dacheindeckung, nur Holzbausatz inkl. Montageset und H-Anker	Transport 240,- CHF	CHF 2.890,-
97041	Bausatz inkl. verzinkten beschichteten Trapezblechen, oben schwarz, unten weiß-grau, Montageset und H-Anker L 80 cm	Transport 320,- CHF	3.480,-
10022	Bausatz mit 19 mm Dachprofilbrettern, alles k.d.impr., inkl. Unter- und Ober-Schweißbahnen, Montageset und H-Anker L 80 cm	Transport 320,- CHF	5.320,-
97045	Aufpreis für Schneelasterhöhung	auf 150 kg/m²	265,-
10202		auf 300 kg/m² inkl. 2 Zusatzpfosten	570,-
97046	Aufpreis Einfahrtshöhe 300 cm		285,-
10172	Aufpreis für 143 cm lange Schraubanker statt H-Anker, Betonfundamente können entfallen	nicht möglich bei 300 kg/m² Schneelast	560,-
97906	Leimholzbogen, 12 x 12 x 310 cm, inkl. Montageset, k.d.impr., als dekorativer Zusatzpfosten. Das Einparken wird noch einfacher, da die ersten Pfosten 2,00 m zurückgesetzt werden können.	nicht möglich bei 300 kg/m² Schneelast	545,-
97941	Randabdeckprofile 12 St. à 2 m, inkl. Befestigung		393,-
97910	Dachrinnenanlage, Kunststoff dunkelbraun, inkl. Fallrohr, Bögen, Einhangbleche, Befestigung		282,-
97621	Rückwand, B 270 x H 200 cm, mit Befestigung, k.d.impr.	14 mm Deckelschalung	322,-
10103		28 mm Blockbohlen	454,-
97651	Seitenwand, B 500 x H 200 cm, inkl. Zusatzpfosten mit Befestigung, k.d.impr.	14 mm Deckelschalung	708,-
10107		28 mm Blockbohlen	910,-
10100	Seitenwand, B 223 x H 200 cm, mit Befestigung, k.d.impr.	14 mm Deckelschalung	253,-
10108		28 mm Blockbohlen	395,-
10096	Seitenwand, B 316 x H 200 cm, für alle Carports mit Leimholzbogen, k.d.impr.	14 mm Deckelschalung	370,-
10104		28 mm Blockbohlen	505,-
97990	Fenster feststehend, Holzsprossen, k.d.impr. in alle Abstellräume mit 28 mm Wand einsetzbar	85 x 85 cm	250,-
97641	Abstellraum, B 270 x H 200 x L 223, inkl. Tür, 2 Zusatzpfosten mit H-Anker und Montageset, k.d.impr.	14 mm Deckelschalung	1.690,-
10128		28 mm Blockbohlen	2.160,-
10176	Aufpreis für 16 gebogene Leimholzkopfbänder, 9 x 9 x 115 cm, 10 mit und 6 ohne Zapfen, statt gerade		1.390,-

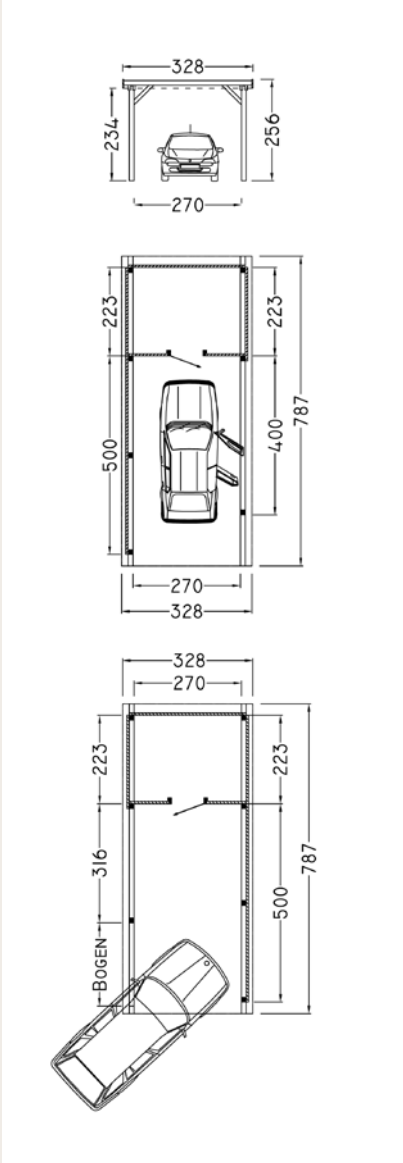

Valencia lang

Einzel-Carport mit Flachdach

B 436 x L 787 x H 264 cm,
Pfosten 12 x 12 x 240 cm,
Schneelast 100 kg/m²,
Einfahrtshöhe 242 cm

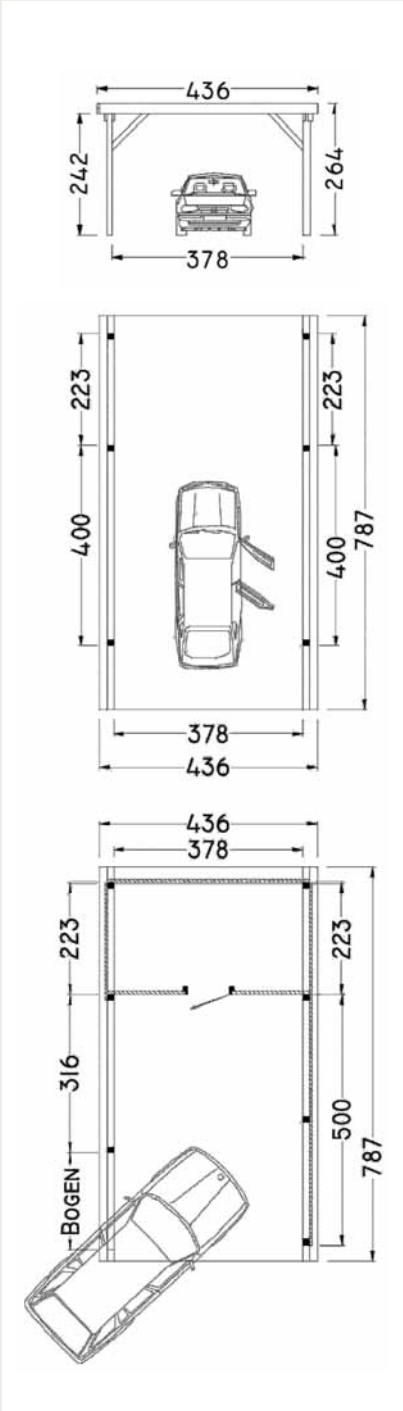

Bei diesem Carport ist durch die patentierte selbst-aussteifende Konstruktion bequemes Ein- und Aussteigen möglich, weil störende Mittelpfosten nicht notwendig sind!

Art-Nr.			
10420	Bausatz ohne Dacheindeckung, nur Holzbausatz inkl. Montageset und H-Anker	Transport 240,- CHF	CHF 2.135,-
10421	Bausatz inkl. verzinkten beschichteten Trapezblechen, oben schwarz, unten weiß-grau, Montageset und H-Anker L 80 cm	Transport 320,- CHF	3.735,-
10422	Bausatz mit 19 mm Dachprofilbrettern, alles k.d.impr., inkl. Unter- und Ober-Schweißbahnen, Montageset und H-Anker L 80 cm	Transport 320,- CHF	6.450,-
10508	Aufpreis für Schneelasterhöhung	auf 150 kg/m²	425,-
10509		auf 300 kg/m² inkl. 2 Zusatzpfosten	1.180,-
10158	Aufpreis Einfahrtshöhe 300 cm		285,-
10172	Aufpreis für 143 cm lange Schraubanker statt H-Anker, Betonfundamente können entfallen	nicht möglich bei 300 kg/m² Schneelast	560,-
10160	Leimholzbogen, 12 x 12 x 310 cm, inkl. Montageset, k.d.impr., als dekorativer Zusatzpfosten. Das Einparken wird noch einfacher, da die ersten Pfosten 2,00 m zurückgesetzt werden können.	nicht möglich bei 300 kg/m² Schneelast	545,-
97941	Randabdeckprofile 12 St. à 2 m, inkl. Befestigung		393,-
97913	Dachrinnenanlage, Kunststoff dunkelbraun, inkl. Fallrohr, Bögen, Einhangbleche, Befestigung		378,-
10192	Rückwand, B 380 x H 200 cm, inkl. Zusatzpfosten mit Befestigung, k.d.impr.	14 mm Deckelschalung	510,-
10193		28 mm Blockbohlen	695,-
10018	Seitenwand, B 500 x H 200 cm, inkl. Zusatzpfosten mit Befestigung, k.d.impr.	14 mm Deckelschalung	708,-
10107		28 mm Blockbohlen	910,-
10100	Seitenwand, B 223 x H 200 cm, mit Befestigung, k.d.impr.	14 mm Deckelschalung	253,-
10108		28 mm Blockbohlen	395,-
10096	Seitenwand, B 316 x H 200 cm, für alle Carports mit Leimholzbogen, k.d.impr.	14 mm Deckelschalung	370,-
10104		28 mm Blockbohlen	505,-
10026	Fenster feststehend, Holzsprossen, k.d.impr. in alle Abstellräume mit 28 mm Wand einsetzbar	85 x 85 cm	250,-
10418	Abstellraum, B 380 x H 200 x L 223, inkl. Tür, 3 Zusatzpfosten mit H-Anker und Montageset, k.d.impr.	14 mm Deckelschalung	2.015,-
10419		28 mm Blockbohlen	2.550,-
10176	Aufpreis für 16 gebogene Leimholzkopfbänder, 9 x 9 x 115 cm, statt gerade	10 St., 10 mit und 6 ohne Zapfen	1.390,-

Monza lang

Einzel-Carport mit Walmdach

B 365 x L 823 x H 259 cm,
Pfosten 12 x 12 x 240 cm,
Schneelast 100 kg/m²,
Einfahrtshöhe 221 cm

Bei diesem Carport ist durch die patentierte selbst-aussteifende Konstruktion bequemes Ein- und Aussteigen möglich, weil störende Mittelpfosten nicht notwendig sind!

Art-Nr. 11213	Bausatz ohne Dacheindeckung, nur Holzbausatz inkl. Montageset und H-Anker	Transport 240,- CHF	CHF 3.790,-
97081	Bausatz k.d.impr., inkl. verzinkten beschichteten Trapezblechen, oben schwarz, unten weiß-grau, Randabdeckprofilen, Dachschindeln an Walm-blende, Montageset und H-Anker L 80 cm	Transport 320,- CHF	4.350,-
97082	Bausatz mit 19 mm Dachprofilbrettern, alles k.d.impr., inkl. Unter- und Ober-Schweißbahnen, Randabdeckprofilen, Dachschindeln an Walm-blende, Montageset und H-Anker L 80 cm	Transport 320,- CHF	6.190,-
10045	Dachschindeln an der Walmblende wahlweise in schiefer, rot, rotbraun oder grün (Farbe angeben!)		inkl.
97085	Aufpreis für Schneelasterhöhung	auf 150 kg/m²	270,-
10206		auf 300 kg/m² inkl. 2 Zusatzpfosten	570,-
10172	Aufpreis für 143 cm lange Schraubanker statt H-Anker, Betonfundamente können entfallen	nicht möglich bei 300 kg/m² Schneelast	560,-
97906	Leimholzbogen, 12 x 12 x 310 cm, inkl. Montageset, k.d.impr., als dekorativer Zusatzpfosten. Das Einparken wird noch einfacher, da die ersten Pfosten 2,00 m zurückgesetzt werden können.	nicht möglich bei 300 kg/m² Schneelast	545,-
97910	Dachrinnenanlage, Kunststoff dunkelbraun, inkl. Fallrohr, Bögen, Einhangbleche, Befestigung		282,-
97662	Rückwand, B 292 x H 200 cm, mit Befestigung, k.d.impr.	14 mm Deckelschalung	370,-
10104		28 mm Blockbohlen	505,-
97651	Seitenwand, B 500 x H 200 cm, inkl. Zusatzpfosten mit Befestigung, k.d.impr.	14 mm Deckelschalung	708,-
10107		28 mm Blockbohlen	910,-
10100	Seitenwand, B 223 x H 200 cm, mit Befestigung, k.d.impr.	14 mm Deckelschalung	253,-
10108		28 mm Blockbohlen	395,-
10096	Seitenwand, B 316 x H 200 cm, für alle Carports mit Leimholzbogen, k.d.impr.	14 mm Deckelschalung	370,-
10104		28 mm Blockbohlen	505,-
97990	Fenster feststehend, Holzsprossen, k.d.impr. in alle Abstellräume mit 28 mm Wand einsetzbar	85 x 85 cm	250,-
97087	Abstellraum, B 292 x H 200 x L 223, inkl. variabler Tür, 2 Zusatzpfosten mit H-Anker und Montageset, k.d.impr.	14 mm Deckelschalung	1.780,-
10129		28 mm Blockbohlen	2.290,-
10176	Aufpreis für 16 gebogene Leimholzkopfbänder, 9 x 9 x 115 cm, 10 mit und 6 ohne Zapfen, statt gerade		1.390,-

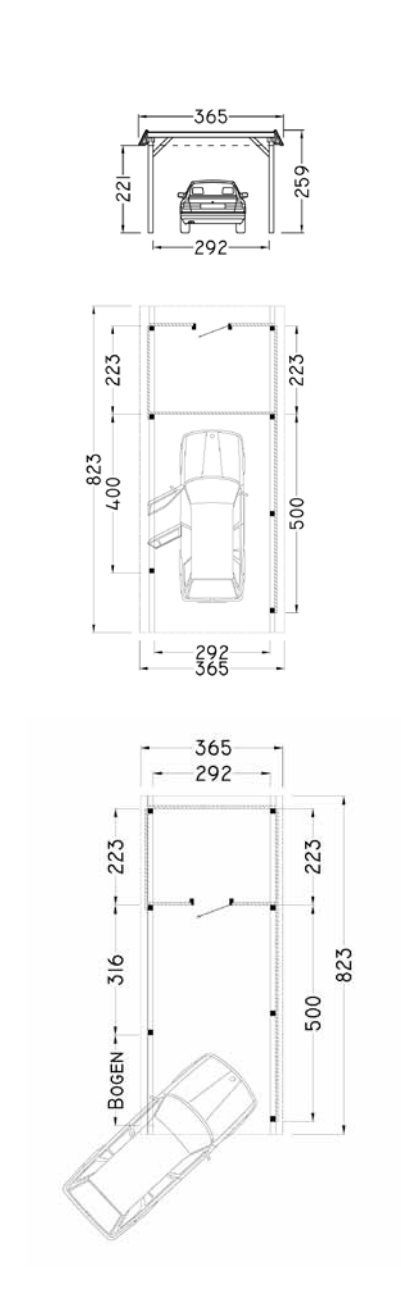

Monaco lang

Einzel-Carport mit Satteldach

B 404 x L 807 x H 304 cm,
Pfosten 12 x 12 x 240 cm,
Schneelast 100 kg/m²,
Einfahrtshöhe 227 cm

Bei diesem Carport ist durch die patentierte selbst-aussteifende Konstruktion bequemes Ein- und Aussteigen möglich, weil störende Mittelpfosten nicht notwendig sind!

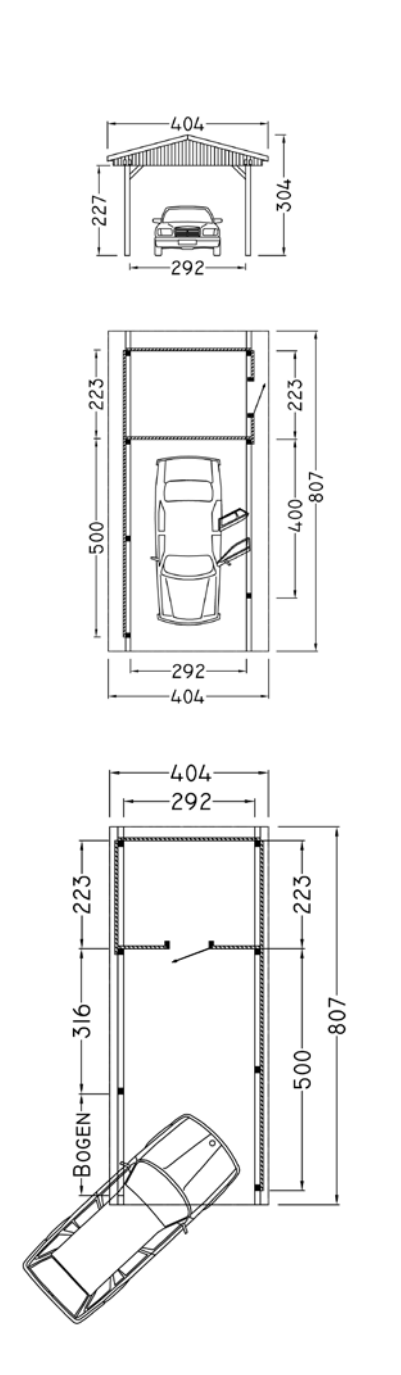

Art-Nr.			
10177	Bausatz 22° Dachneigung, ohne Dacheindeckung, vorbereitet für Dachsteine oder Tonziegel, k.d.impr., inkl. Montageset und H-Anker L 80 cm	Transport 320,- CHF	CHF 4.790,-
97121	Bausatz 15° Dachneigung mit 19 mm Dachprofilbrettern, k.d.impr., inkl. Dachschindeln und Rand-abdeckprofilen, Montageset und H-Anker L 80 cm	Transport 390,- CHF	6.290,-
10064	Dachschindeln wahlweise in schiefer, rot, rotbraun oder grün (Farbe angeben!)		inkl.
97122	Aufpreis für Schneelasterhöhung	auf 150 kg/m²	260,-
10210		auf 300 kg/m² inkl. 2 Zusatzpfosten	455,-
10172	Aufpreis für 143 cm lange Schraubanker statt H-Anker, Betonfundamente können entfallen	nicht möglich bei 300 kg/m² Schneelast	560,-
97906	Leimholzbogen, 12 x 12 x 310 cm, inkl. Montageset, k.d.impr., als dekorativer Zusatzpfosten. Das Einparken wird noch einfacher, da die ersten Pfosten 2,00 m zurückgesetzt werden können.	nicht möglich bei 300 kg/m² Schneelast	545,-
97914	Dachrinnenanlage, Kunststoff dunkelbraun, inkl. Fallrohr, Bögen, Einhangbleche, Befestigung		455,-
97662	Rückwand, B 292 x H 200 cm, mit Befestigung, k.d.impr.	14 mm Deckelschalung	380,-
10104		28 mm Blockbohlen	505,-
97651	Seitenwand, B 500 x H 200 cm, inkl. Zusatzpfosten mit Befestigung, k.d.impr.	14 mm Deckelschalung	708,-
10107		28 mm Blockbohlen	910,-
10100	Seitenwand, B 223 x H 200 cm, mit Befestigung, k.d.impr.	14 mm Deckelschalung	253,-
10108		28 mm Blockbohlen	395,-
10096	Seitenwand, B 316 x H 200 cm, für alle Carports mit Leimholzbogen, k.d.impr.	14 mm Deckelschalung	370,-
10104		28 mm Blockbohlen	505,-
97990	Fenster feststehend, Holzsprossen, k.d.impr. in alle Abstellräume mit 28 mm Wand einsetzbar	85 x 85 cm	250,-
97087	Abstellraum, B 292 x H 200 x L 223, inkl. variable Tür, 2 Zusatzpfosten mit H-Anker und Montageset, k.d.impr.	14 mm Deckelschalung	1.780,-
10129		28 mm Blockbohlen	2.290,-
10176	Aufpreis für 16 gebogene Leimholzkopfbänder, 9 x 9 x 115 cm, 10 mit und 6 ohne Zapfen, statt gerade		1.390,-

Avus

Doppel-Carport mit Flachdach

B 500 x L 502 x H 250 cm,
Pfosten 9 x 9 x 230 cm,
Schneelast 75 kg/m²,
Einfahrtshöhe 235 cm

- Achtung - dieser Carport ist nur mit Mittelpfosten montierbar, da die Konstruktion nicht selbst-aussteifend ist, daher kann ebenso kein Leimholzbogen eingebaut werden.
- Eine Bodenverankerung ist nur mit H-Ankern möglich.

Art-Nr. 97002	Bausatz inkl. schwarzen Kunststoffdachplatten, Befestigung und Montageset, ohne H-Anker	Transport 240,- CHF	CHF 1.555,-
10090	H-Anker, 6 Stück, L 60 cm, inkl. Befestigung		118,80-
97961	Randabdeckprofile 9 St. à 2 m, inkl. Befestigung		295,-
97911	Dachrinnenanlage, Kunststoff dunkelbraun, inkl. Fallrohr, Bögen, Einhangbleche, Befestigung		378,-
97622	Rückwand, B 488 x H 200 cm, inkl. 1 Zusatzpfosten, k.d.impr.	14 mm Deckelschalung	608,-
97611	Seitenwand, B 450 x H 200 cm, k.d.impr.	14 mm Deckelschalung	635,-

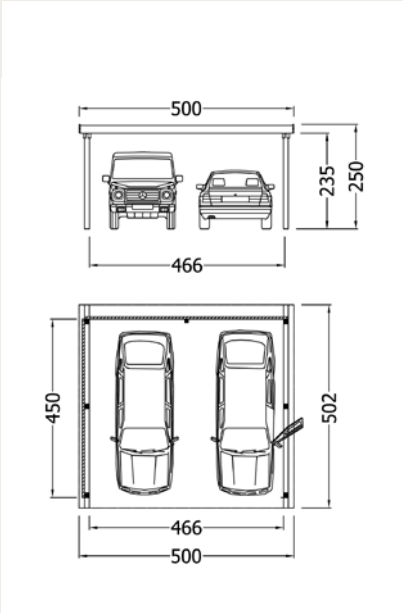

Sao Paulo

Doppel-Carport mit Flachdach

B 636 x L 564 x H 255 cm,
Pfosten 12 x 12 x 220 cm,
Schneelast 100 kg/m²,
Einfahrtshöhe 230 cm

- Achtung - dieser Carport ist nur mit Mittelpfosten montierbar, da die Konstruktion nicht selbst-aussteifend ist, daher kann ebenso kein Leimholzbogen eingebaut werden.
- Eine Bodenverankerung ist nur mit H-Ankern möglich.

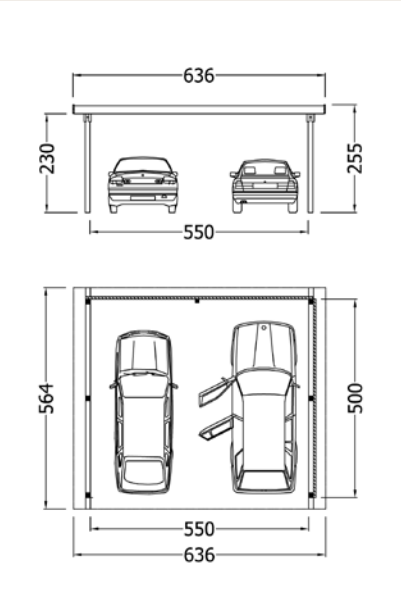

Art-Nr. 10189	Bausatz inkl. verzinkte Trapezbleche, oben kunststoffbeschichtet anthrazit, unten weiß-grau, inkl. Montageset und H-Anker L 60 cm	Transport 320,- CHF	CHF 3.190,-
10173	Randabdeckprofile 13 St. à 2 m, schwarz, inkl. Befestigung		385,-
10032	Dachrinnenanlage, Kunststoff dunkelbraun, inkl. Fallrohr, Bögen, Einhangbleche, Befestigung		455,-
10033	Rückwand, B 550 x H 200 cm, inkl. 1 Zusatzpfosten, k.d.impr.	14 mm Deckelschalung	755,-
97651	Seitenwand, B 500 x H 200 cm, k.d.impr.	14 mm Deckelschalung	708,-

Hockenheim

Doppel-Carport mit Flachdach

B 540 x L 512 x H 264 cm,
Pfosten 12 x 12 x 240 cm,
Schneelast 100 kg/m²,
Einfahrtshöhe 242 cm

Bei diesem Carport ist durch die patentierte selbst-aussteifende Konstruktion bequemes Ein- und Aussteigen möglich, weil störende Mittelpfosten nicht notwendig sind!

Art-Nr. 11201	Bausatz ohne Dacheindeckung, nur Holzbausatz inkl. Montageset und H-Anker	Transport 180,- CHF	CHF 2.020,-
97021	Bausatz inkl. schwarzen Kunststoffdachplatten, Montageset und H-Anker L 80 cm	Transport 240,- CHF	2.580,-
97024	Bausatz inkl. verzinkten beschichteten Trapezblechen, oben schwarz, unten weiß-grau, Montageset und H-Anker L 80 cm	Transport 240,- CHF	2.835,-
97025	Aufpreis für Schneelasterhöhung	auf 150 kg/m²	358,-
10200		auf 300 kg/m² inkl. 2 Zusatzpfosten	1.365,-
10009	Aufpreis für 143 cm lange Schraubanker statt H-Anker, Betonfundamente können entfallen	nicht möglich bei 300 kg/m² Schneelast	365,-
97906	Leimholzbogen, 12 x 12 x 310 cm, inkl. Montageset, k.d.impr., als dekorativer Zusatzpfosten. Das Einparken wird noch einfacher, da die ersten Pfosten 2,00 m zurückgesetzt werden können.	nicht möglich bei 300 kg/m² Schneelast	545,-
97961	Randabdeckprofile 9 St. à 2 m		295,-
97911	Dachrinnenanlage, Kunststoff dunkelbraun, inkl. Fallrohr, Bögen, Einhangbleche, Befestigung		378,-
97612	Rückwand, B 488 x H 200 cm, inkl. Zusatzpfosten mit Befestigung, k.d.impr.	14 mm Deckelschalung	688,-
10102		28 mm Blockbohlen	880,-
97611	Seitenwand, B 450 x H 200 cm, inkl. Zusatzpfosten mit Befestigung, k.d.impr.	14 mm Deckelschalung	635,-
10106		28 mm Blockbohlen	805,-
10096	Seitenwand, B 316 x H 200 cm, für alle Carports mit Leimholzbogen, k.d.impr.	14 mm Deckelschalung	369,-
10104		28 mm Blockbohlen	505,-
10175	Aufpreis für 10 gebogene Leimholzkopfbänder, 9 x 9 x 115 cm, 6 mit und 4 ohne Zapfen, statt gerade		820,-

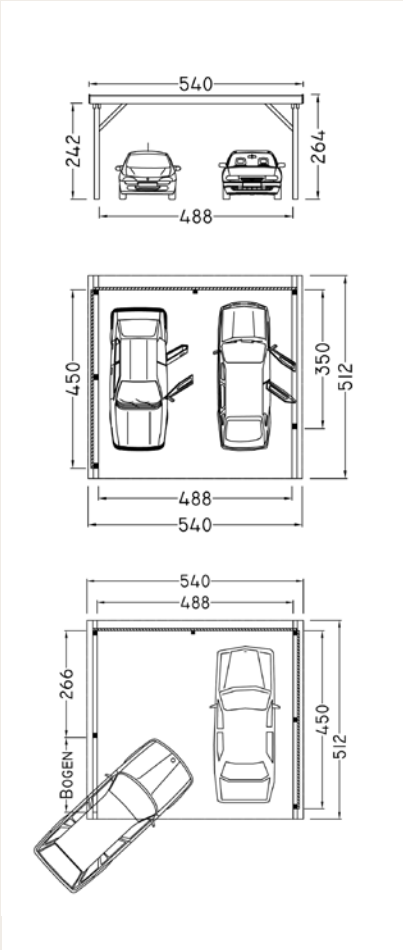

Hockenheim Anbau

Doppel-Carport mit Flachdach

B 537 x L 512 x H 264 cm,
Pfosten 12 x 12 x 240 cm,
Schneelast 100 kg/m²,
Einfahrtshöhe 242 cm

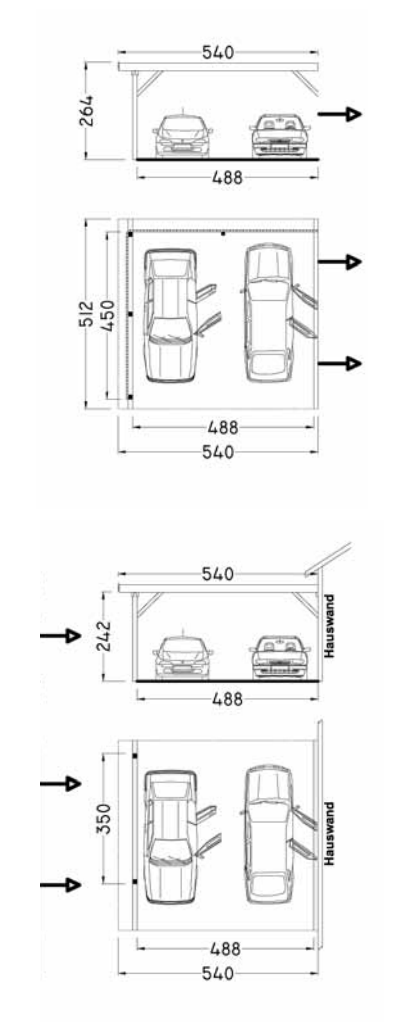

Bei diesem Carport ist durch die patentierte selbst-aussteifende Konstruktion bequemes Ein- und Aussteigen möglich, weil störende Mittelpfosten nicht notwendig sind!
Das Anlehn- und Erweiterungscarport kann entweder an eine Hauswand oder ein Carport angebaut werden. Ein Wandabschlussprofil und die Schrauben für die Wandbefestigung gehören nicht zum Lieferumfang.

Art-Nr. 11207	Bausatz ohne Dacheindeckung, nur Holzbausatz inkl. Montageset und H-Anker	Transport 180,- CHF	CHF 1.820,-
97505	Bausatz inkl. schwarzen Kunststoffdachplatten, Montageset und H-Anker L 80 cm	Transport 240,- CHF	2.120,-
97506	Bausatz inkl. verzinkten beschichteten Trapezblechen, oben schwarz, unten weiß-grau, Montageset und H-Anker L 80 cm	Transport 240,- CHF	2.640,-
97110	Aufpreis für Schneelasterhöhung	auf 150 kg/m²	200,-
10707		auf 300 kg/m² inkl. 2 Zusatzpfosten	915,-
10504	Aufpreis für 143 cm lange Schraubanker statt H-Anker, Betonfundamente können entfallen	nicht möglich bei 300 kg/m² Schneelast	190,-
97906	Leimholzbogen, 12 x 12 x 310 cm, inkl. Montageset, k.d.impr., als dekorativer Zusatzpfosten. Das Einparken wird noch einfacher, da die ersten Pfosten 2,00 m zurückgesetzt werden können.	nicht möglich bei 300 kg/m² Schneelast	545,-
97962	Randabdeckprofile 6 St. à 2 m		200,-
97911	Dachrinnenanlage, Kunststoff dunkelbraun, inkl. Fallrohr, Bögen, Einhangbleche, Befestigung		378,-
97612	Rückwand, B 488 x H 200 cm, inkl. Zusatzpfosten mit Befestigung, k.d.impr.	14 mm Deckelschalung	688,-
10102		28 mm Blockbohlen	880,-
97611	Seitenwand, B 450 x H 200 cm, inkl. Zusatzpfosten mit Befestigung, k.d.impr.	14 mm Deckelschalung	635,-
10106		28 mm Blockbohlen	805,-
10096	Seitenwand, B 316 x H 200 cm, für alle Carports mit Leimholzbogen, k.d.impr.	14 mm Deckelschalung	369,-
10104		28 mm Blockbohlen	505,-

Barcelona

Doppel-Carport mit Flachdach

B 636 x L 564 x H 272 cm,
Pfosten 12 x 12 x 240 cm,
Schneelast 100 kg/m²,
Einfahrtshöhe 249 cm

Bei diesem Carport ist durch die patentierte selbst-aussteifende Konstruktion bequemes Ein- und Aussteigen möglich, weil störende Mittelpfosten nicht notwendig sind!

Art-Nr. 11204	Bausatz ohne Dacheindeckung, nur Holzbausatz inkl. Montageset und H-Anker	Transport 240,- CHF	CHF 3.150,-
97052	Bausatz inkl. verzinkten beschichteten Trapezblechen, oben schwarz, unten weiß-grau, Montageset und H-Anker L 80 cm	Transport 240,- CHF	3.755,-
10030	Bausatz mit 19 mm Dachprofilbrettern, alles k.d.impr., inkl. Unter- und Ober-Schweißbahnen, Montageset und H-Anker L 80 cm	Transport 240,- CHF	5.920,-
97055	Aufpreis für Schneelasterhöhung	auf 150 kg/m²	425,-
10203		auf 300 kg/m² inkl. 2 Zusatzpfosten	1.310,-
97046	Aufpreis Einfahrtshöhe 300 cm		290,-
10009	Aufpreis für 143 cm lange Schraubanker statt H-Anker, Betonfundamente können entfallen	nicht möglich bei 300 kg/m² Schneelast	365,-
97906	Leimholzbogen, 12 x 12 x 310 cm, inkl. Montageset, k.d.impr., als dekorativer Zusatzpfosten. Das Einparken wird noch einfacher, da die ersten Pfosten 2,00 m zurückgesetzt werden können.	nicht möglich bei 300 kg/m² Schneelast	545,-
97963	Randabdeckprofile 13 St. à 2 m, inkl. Befestigung		385,-
97912	Dachrinnenanlage, Kunststoff dunkelbraun, inkl. Fallrohr, Bögen, Einhangbleche, Befestigung		455,-
97661	Rückwand, B 550 x H 200 cm, inkl. Zusatzpfosten mit Befestigung, k.d.impr.	14 mm Deckelschalung	755,-
10105		28 mm Blockbohlen	970,-
97651	Seitenwand, B 500 x H 200 cm, inkl. Zusatzpfosten mit Befestigung, k.d.impr.	14 mm Deckelschalung	708,-
10107		28 mm Blockbohlen	910,-
10096	Seitenwand, B 316 x H 200 cm, für alle Carports mit Leimholzbogen, k.d.impr.	14 mm Deckelschalung	369,-
10104		28 mm Blockbohlen	505,-
10175	Aufpreis für 10 gebogene Leimholzkopfbänder, 9 x 9 x 115 cm, 6 mit und 4 ohne Zapfen, statt gerade		820,-

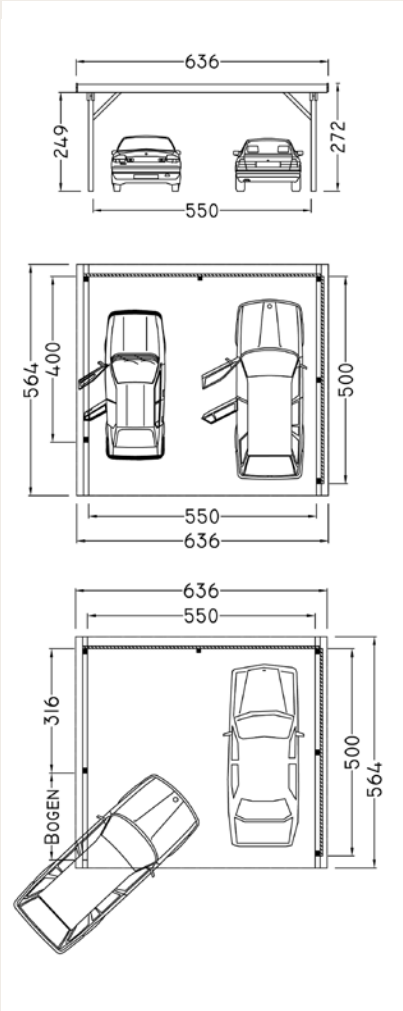

Barcelona Anbau

Doppel-Carport mit Flachdach

B 633 x L 564 x H 272 cm,
Pfosten 12 x 12 x 240 cm,
Schneelast 100 kg/m²,
Einfahrtshöhe 249 cm

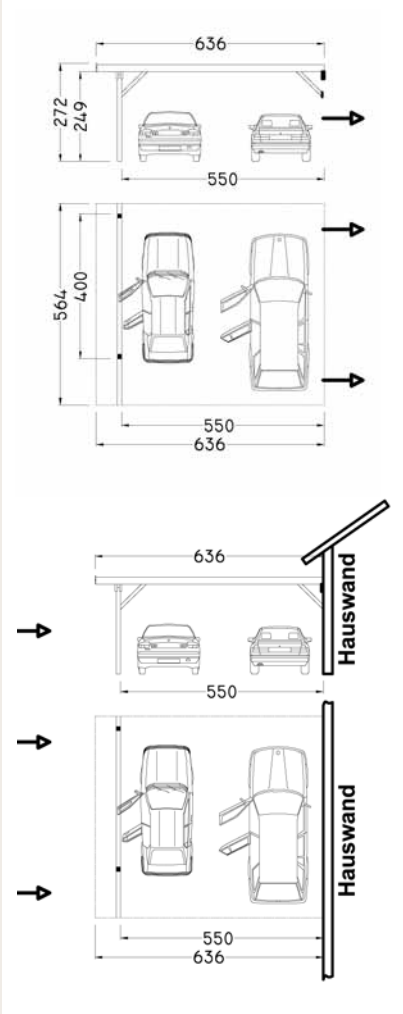

Bei diesem Carport ist durch die patentierte selbst-aussteifende Konstruktion bequemes Ein- und Aussteigen möglich, weil störende Mittelpfosten nicht notwendig sind!
Das Anlehn- und Erweiterungscarport kann entweder an eine Hauswand oder ein Carport angebaut werden. Ein Wandabschlussprofil und die Schrauben für die Wandbefestigung gehören nicht zum Lieferumfang.

Art-Nr. 11210	Bausatz ohne Dacheindeckung, nur Holzbausatz inkl. Montageset und H-Anker	Transport 240,- CHF	CHF 2.780,-
97061	Bausatz inkl. verzinkten beschichteten Trapezblechen, oben schwarz, unten weiß-grau, Montageset und H-Anker L 80 cm	Transport 240,- CHF	3.350,-
10801	Bausatz mit 19 mm Dachprofilbrettern, alles k.d.impr., inkl. Unter- und Ober-Schweißbahnen, Montageset und H-Anker L 80 cm	Transport 240,- CHF	5.210,-
97055	Aufpreis für Schneelasterhöhung	auf 150 kg/m²	425,-
10807		auf 300 kg/m² inkl. 2 Zusatzpfosten	1.310,-
10805	Aufpreis Einfahrtshöhe 300 cm		470,-
10504	Aufpreis für 143 cm lange Schraubanker statt H-Anker, Betonfundamente können entfallen	nicht möglich bei 300 kg/m² Schneelast	190,-
97906	Leimholzbogen, 12 x 12 x 310 cm, inkl. Montageset, k.d.impr., als dekorativer Zusatzpfosten. Das Einparken wird noch einfacher, da die ersten Pfosten 2,00 m zurückgesetzt werden können.	nicht möglich bei 300 kg/m² Schneelast	545,-
97931	Randabdeckprofile 10 St. à 2 m, inkl. Befestigung		325,-
97912	Dachrinnenanlage, Kunststoff dunkelbraun, inkl. Fallrohr, Bögen, Einhangbleche, Befestigung		455,-
97661	Rückwand, B 550 x H 200 cm, inkl. Zusatzpfosten mit Befestigung, k.d.impr.	14 mm Deckelschalung	755,-
10105		28 mm Blockbohlen	970,-
97651	Seitenwand, B 500 x H 200 cm, inkl. Zusatzpfosten mit Befestigung, k.d.impr.	14 mm Deckelschalung	708,-
10107		28 mm Blockbohlen	910,-
10096	Seitenwand, B 316 x H 200 cm, für alle Carports mit Leimholzbogen, k.d.impr.	14 mm Deckelschalung	369,-
10104		28 mm Blockbohlen	505,-

Singapur

Doppel-Carport mit Flachdach aus Brettschichtholz (Leimholz)

B 600 x L 564 x H 264 cm, Pfosten 14 x 14 x 240 cm, Schneelast 150 kg/m², Einfahrtshöhe 234 cm

Bei diesem Carport ist durch die patentierte selbst-aussteifende Konstruktion bequemes Ein- und Aussteigen möglich, weil störende Mittelpfosten nicht notwendig sind!
Beliebte Farben sind anthrazit und weiß, jedoch kann jede RAL-Farbe gewählt werden. Die Dachprofilbretter sind grundsätzlich weiß. Die farbig behandelten Hölzer sind 1x grundiert, 2x farbig gestrichen und 1x mit Abdecklasur behandelt.

Art-Nr. 10631	Bausatz ohne Dacheindeckung, nur Holzbausatz inkl. Montageset und H-Anker, unbehandelt	Transport 240,- CHF	CHF 4.680,-
10632	Bausatz ohne Dacheindeckung, nur Holzbausatz inkl. Montageset und H-Anker, farbig	Transport 240,- CHF	6.290,-
97005	Bausatz mit 19 mm Dachprofilbrettern, inkl. 4 Pfosten, Unter- und Ober-Schweißbahnen, Montageset und H-Anker L 80 cm, unbehandelt	Transport 240,- CHF	6.995,-
97006	Bausatz mit 19 mm Dachprofilbrettern, inkl. 4 Pfosten, Unter- und Ober-Schweißbahnen, Montageset und H-Anker L 80 cm, farbig	Transport 240,- CHF	9.110,-
97058	Aufpreis für Schneelasterhöhung auf 300 kg/m²	unbehandelt	1.190,-
97059		farbig	1.385,-
10692	Aufpreis Einfahrtshöhe 300 cm	unbehandelt	355,-
10637		farbig	475,-
10614	Aufpreis für 143 cm lange Schraubanker statt H-Anker, Betonfundamente können entfallen	nicht möglich bei 300 kg/m² Schneelast	405,-
97966	Attika-Blende, aus verzinkten und anthrazit beschichteten Stehfalzprofilen, 35 cm hoch, mit oberem Abdeckprofil und 4 Eckprofilen		1.060,-
10160	Leimholzbogen, 12 x 12 x 310 cm, inkl. Montageset, k.d.impr., als dekorativer Zusatzpfosten. Das Einparken wird noch einfacher, da die ersten Pfosten 2,00 m zurückgesetzt werden können.	unbehandelt	545,-
10623		farbig	740,-
97968	Randabdeckprofile inkl. Befestigung, anthrazit (diese sind wichtig, wenn keine Attika-Blende gewählt wird)	13 St. à 2 m	385,-
97914	Dachrinnenanlage, Kunststoff dunkelbraun, inkl. Fallrohr, Bögen, Einhangbleche, Befestigung		455,-
97667	Rückwand, B 550 x H 200 cm, aus 19 x 170 mm Deckelschalung, inkl. Zusatzpfosten, Riegel, Abdeckbrett, H-Anker und Befestigung	unbehandelt	1.060,-
97668		farbig	1.410,-
97653	Seitenwand, B 500 x H 200 cm, aus 19 x 170 mm Deckelschalung, inkl. Zusatzpfosten, Riegel, Abdeckbrett, H-Anker und Befestigung	unbehandelt	970,-
97654		farbig	1.280,-
10684	Seitenwand, B 223 x H 200 cm, aus 19 x 170 mm Deckelschalung, inkl. Riegel, Abdeckbrett, H-Anker und Befestigung	unbehandelt	390,-
10685		farbig	510,-
10686	Seitenwand, B 316 x H 200 cm, für alle Carports mit Leimholzbogen, k.d.impr.	unbehandelt	550,-
10687		farbig	715,-

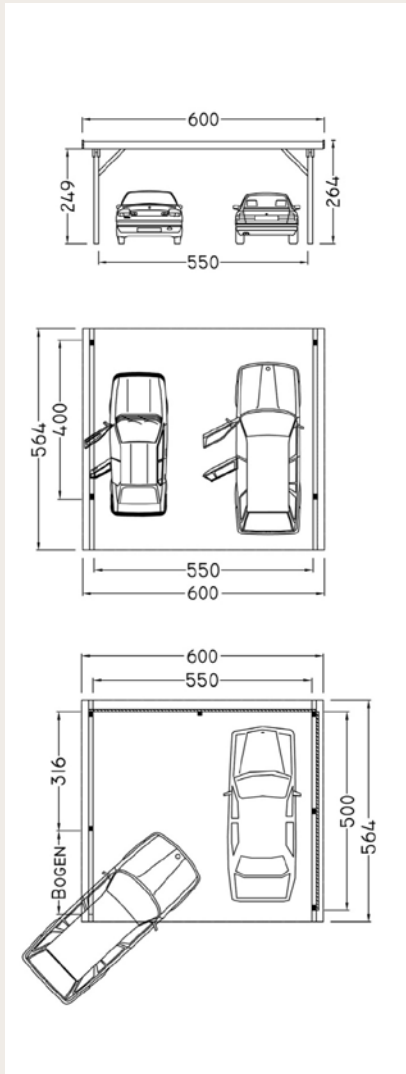

Monza

Doppel-Carport mit Walmdach

B 623 x L 600 x H 275 cm,
Pfosten 12 x 12 x 240 cm,
Schneelast 100 kg/m²,
Einfahrtshöhe 237 cm

Bei diesem Carport ist durch die patentierte selbst-aussteifende Konstruktion bequemes Ein- und Aussteigen möglich, weil störende Mittelpfosten nicht notwendig sind!

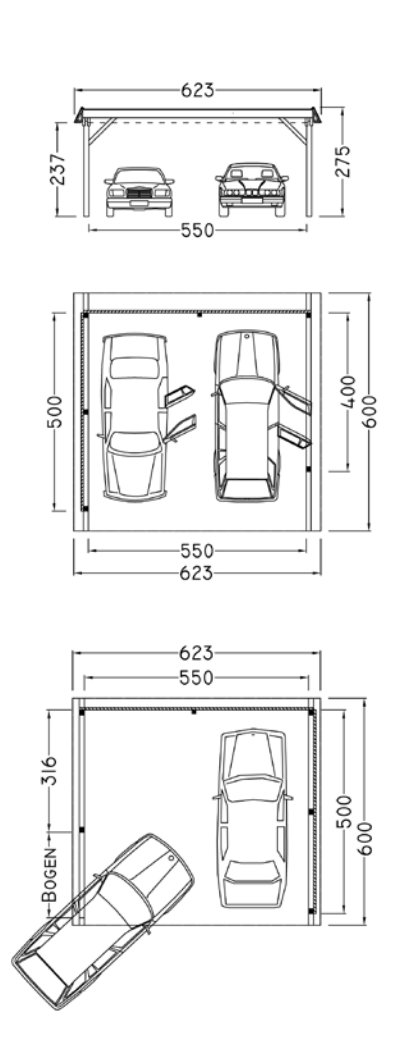

Art-Nr. 11214	Bausatz ohne Dacheindeckung, nur Holzbausatz inkl. Montageset und H-Anker	Transport 360,- CHF	CHF 4.135,-
10054	Bausatz inkl. verzinkten beschichteten Trapezblechen, oben schwarz, unten weiß-grau, Randabdeckprofile, Dachschindeln an Walmblende, Montageset und H-Anker L 80 cm	Transport 390,- CHF	4.750,-
10056	Bausatz mit 19 mm Dachprofilbrettern, alles k.d.impr., inkl. Unter- und Ober-Schweißbahnen, Randabdeckprofilen, Dachschindeln an Walm-blende, Montageset und H-Anker L 80 cm	Transport 390,- CHF	6.810,-
10045	Dachschindeln an der Walmblende wahlweise in schiefer, rot, rotbraun oder grün (Farbe angeben!)		inkl.
10148	Aufpreis für Schneelasterhöhung	auf 150 kg/m²	405,-
10207		auf 300 kg/m² inkl. 2 Zusatzpfosten	1.290,-
10009	Aufpreis für 143 cm lange Schraubanker statt H-Anker, Betonfundamente können entfallen	nicht möglich bei 300 kg/m² Schneelast	365,-
97906	Leimholzbogen, 12 x 12 x 310 cm, inkl. Montageset, k.d.impr., als dekorativer Zusatzpfosten. Das Einparken wird noch einfacher, da die ersten Pfosten 2,00 m zurückgesetzt werden können.	nicht möglich bei 300 kg/m² Schneelast	545,-
10032	Dachrinnenanlage, Kunststoff dunkelbraun, inkl. Fallrohr, Bögen, Einhangbleche, Befestigung		455,-
10033	Rückwand, B 550 x H 200 cm, inkl. Zusatzpfosten mit Befestigung, k.d.impr.	14 mm Deckelschalung	755,-
10105		28 mm Blockbohlen	970,-
97651	Seitenwand, B 500 x H 200 cm, inkl. Zusatzpfosten mit Befestigung, k.d.impr.	14 mm Deckelschalung	708,-
10107		28 mm Blockbohlen	910,-
10096	Seitenwand, B 316 x H 200 cm, für alle Carports mit Leimholzbogen, k.d.impr.	14 mm Deckelschalung	369,-
10104		28 mm Blockbohlen	505,-
10175	Aufpreis für 10 gebogene Leimholzkopfbänder, 9 x 9 x 115 cm, 6 mit und 4 ohne Zapfen, statt gerade		820,-

Monaco

Doppel-Carport mit Satteldach

B 664 x L 584 x H 348 cm,
Pfosten 12 x 12 x 240 cm,
Schneelast 100 kg/m²,
Einfahrtshöhe 227 cm

Bei diesem Carport ist durch die patentierte selbst-aussteifende Konstruktion bequemes Ein- und Aussteigen möglich, weil störende Mittelpfosten nicht notwendig sind!

Art-Nr. 10179	Bausatz 22° Dachneigung, ohne Dacheindeckung, vorbereitet für Dachsteine oder Tonziegel, k.d.impr., inkl. Montageset und H-Anker L 80 cm	Transport 360,- CHF	CHF 5.390,-
Art-Nr. 10069	Bausatz 15° Dachneigung mit 19 mm Dachprofilbrettern, k.d.impr., inkl. Dachschindeln und Rand-abdeckprofilen, Montageset und H-Anker L 80 cm	Transport 390,- CHF	7.325,-
10064	Dachschindeln wahlweise in schiefer, rot, rotbraun oder grün (Farbe angeben!)		inkl.
10152	Aufpreis für Schneelasterhöhung	auf 150 kg/m²	835,-
10211		auf 300 kg/m² inkl. 2 Zusatzpfosten	1.415,-
10009	Aufpreis für 143 cm lange Schraubanker statt H-Anker, Betonfundamente können entfallen	nicht möglich bei 300 kg/m² Schneelast	365,-
97906	Leimholzbogen, 12 x 12 x 310 cm, inkl. Montageset, k.d.impr., als dekorativer Zusatzpfosten. Das Einparken wird noch einfacher, da die ersten Pfosten 2,00 m zurückgesetzt werden können.	nicht möglich bei 300 kg/m² Schneelast	545,-
10065	Dachrinnenanlage, Kunststoff dunkelbraun, inkl. Fallrohr, Bögen, Einhangbleche, Befestigung		565,-
10033	Rückwand, B 550 x H 200 cm, inkl. Zusatzpfosten mit Befestigung, k.d.impr.	14 mm Deckelschalung	755,-
10105		28 mm Blockbohlen	970,-
97651	Seitenwand, B 500 x H 200 cm, inkl. Zusatzpfosten mit Befestigung, k.d.impr.	14 mm Deckelschalung	708,-
10107		28 mm Blockbohlen	910,-
10096	Seitenwand, B 316 x H 200 cm, für alle Carports mit Leimholzbogen, k.d.impr.	14 mm Deckelschalung	369,-
10104		28 mm Blockbohlen	505,-
10175	Aufpreis für 10 gebogene Leimholzkopfbänder, 9 x 9 x 115 cm, 6 mit und 4 ohne Zapfen, statt gerade		820,-

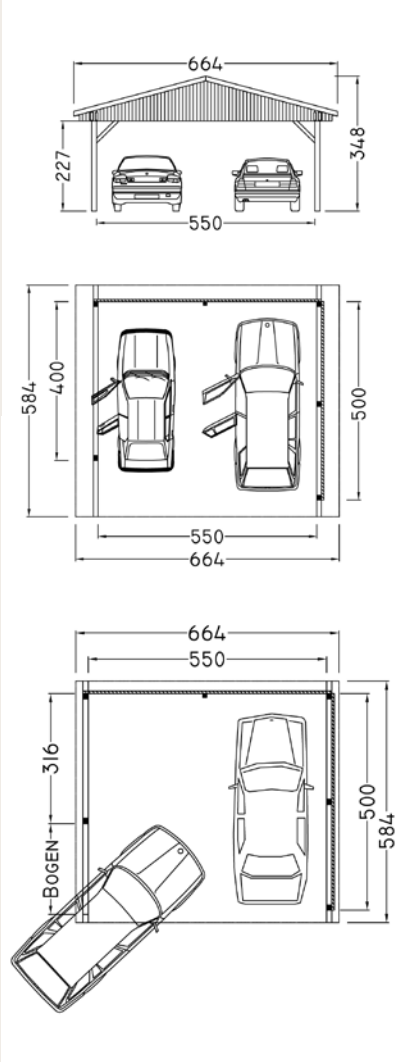

Sao Paulo lang

Doppel-Carport mit Flachdach

B 636 x L 787 x H 255 cm,
Pfosten 12 x 12 x 220 cm,
Schneelast 100 kg/m²,
Einfahrtshöhe 230 cm

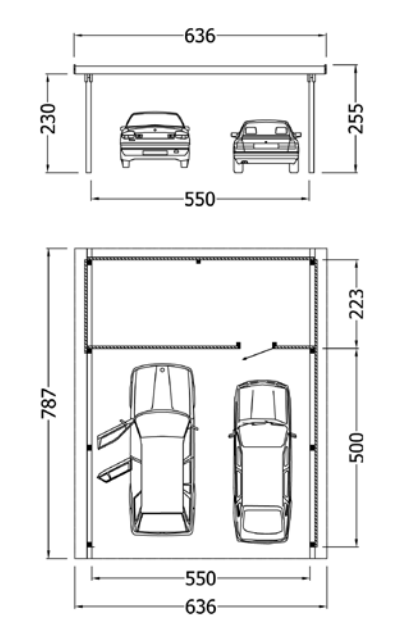

- Achtung - dieser Carport ist nur mit Mittelpfosten montierbar, da die Konstruktion nicht selbst-aussteifend ist, daher kann ebenso kein Leimholzbogen eingebaut werden.
- Eine Bodenverankerung ist nur mit H-Ankern möglich.

Art-Nr. 10191	Bausatz inkl. verzinkte Trapezbleche, oben kunststoffbeschichtet anthrazit, unten weiß-grau, Befestigung und Montageset und H-Anker L 60 cm	Transport 390,- CHF	CHF 4.490,-
10162	Randabdeckprofile 15 St. à 2 m, schwarz, inkl. Befestigung		490,-
10032	Dachrinnenanlage, Kunststoff dunkelbraun, inkl. Fallrohr, Bögen, Einhangbleche, Befestigung		455,-
10033	Rückwand, B 550 x H 200 cm, inkl. 1 Zusatzpfosten, k.d.impr.	14 mm Deckelschalung	755,-
97651	Seitenwand, B 500 x H 200 cm, k.d.impr.	14 mm Deckelschalung	708,-
10100	Seitenwand, B 223 x H 200 cm, k.d.impr.	14 mm Deckelschalung	253,-
97147	Abstellraum, B 550 x H 200 x L 233, inkl. 3 Zusatzpfosten	14 mm Deckelschalung	2.340,-

Barcelona lang Anbau

Doppel-Carport mit Flachdach

B 633 x L 787 x H 272 cm,
Pfosten 12 x 12 x 240 cm,
Schneelast 100 kg/m²,
Einfahrtshöhe 242 cm

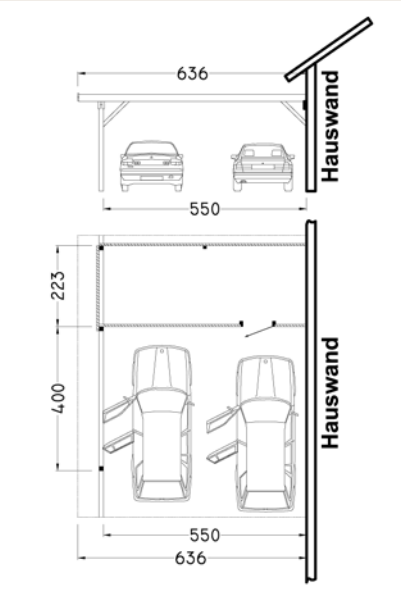

Das Anlehn- und Erweiterungscarport kann entweder an eine Hauswand oder ein Carport angebaut werden.
Ein Wandabschlussprofil und die Schrauben für die Wandbefestigung gehören nicht zum Lieferumfang.

Bei diesem Carport ist durch die patentierte selbst-aussteifende Konstruktion bequemes Ein- und Aussteigen möglich, weil störende Mittelpfosten nicht notwendig sind!

Art-Nr. 11211	Bausatz ohne Dacheindeckung, nur Holzbausatz inkl. Montageset und H-Anker	Transport 360,- CHF	CHF 3.980,-
10900	Bausatz inkl. verzinkten beschichteten Trapezblechen, oben schwarz, unten weiß-grau, Montageset und H-Anker L 80 cm	Transport 390,- CHF	4.980,-
10901	Bausatz mit 19 mm Dachprofilbrettern, alles k.d.impr., inkl. Unter- und Ober-Schweißbahnen, Montageset und H-Anker L 80 cm	Transport 390,- CHF	8.380,-
10906	Aufpreis Schneelasterhöhung	auf 150 kg/m²	490,-
10907		auf 300 kg/m²	1.380,-
10604	Aufpreis für 143 cm lange Schraubanker statt H-Anker, Betonfundamente können entfallen		310,-
10902	Randabdeckprofile 11 St. à 2 m, inkl. Befestigung		360,-
Leimholzbogen, Dachrinnenanlage, Rückwand, Seitenwände, Fenster, Abstellraum und Leimholzkopfbänder siehe rechte Seite → Barcelona lang			

Barcelona lang

Doppel-Carport mit Flachdach

B 636 x L 787 x H 272 cm,
Pfosten 12 x 12 x 240 cm,
Schneelast 100 kg/m²,
Einfahrtshöhe 249 cm

Bei diesem Carport ist durch die patentierte selbst-aussteifende Konstruktion bequemes Ein- und Aussteigen möglich, weil störende Mittelpfosten nicht notwendig sind!

Art-Nr. 11205	Bausatz ohne Dacheindeckung, nur Holzbausatz inkl. Montageset und H-Anker	Transport 360,- CHF	CHF 4.190,-
10035	Bausatz k.d.impr., inkl. verzinkten beschichteten Trapezblechen, oben schwarz, unten weiß-grau, Montageset und H-Anker L 80 cm	Transport 390,- CHF	5.150,-
10037	Bausatz mit 19 mm Dachprofilbrettern, alles k.d.impr., inkl. Unter- und Ober-Schweißbahnen, Montageset und H-Anker L 80 cm	Transport 390,- CHF	8.040,-
10145	Aufpreis für Schneelasterhöhung	auf 150 kg/m²	545,-
10204		auf 300 kg/m² inkl. 2 Zusatzpfosten	1.560,-
10164	Aufpreis Einfahrtshöhe 300 cm		425,-
10172	Aufpreis für 143 cm lange Schraubanker statt H-Anker, Betonfundamente können entfallen	nicht möglich bei 300 kg/m² Schneelast	560,-
97906	Leimholzbogen, 12 x 12 x 310 cm, inkl. Montageset, k.d.impr., als dekorativer Zusatzpfosten. Das Einparken wird noch einfacher, da die ersten Pfosten 2,00 m zurückgesetzt werden können.	nicht möglich bei 300 kg/m² Schneelast	545,-
10162	Randabdeckprofile 15 St. à 2 m, inkl. Befestigung		480,-
10032	Dachrinnenanlage, Kunststoff dunkelbraun, inkl. Fallrohr, Bögen, Einhangbleche, Befestigung		455,-
10033	Rückwand, B 270 x H 200 cm, mit Befestigung, k.d.impr.	14 mm Deckelschalung	755,-
10105		28 mm Blockbohlen	970,-
97651	Seitenwand, B 500 x H 200 cm, inkl. Zusatzpfosten mit Befestigung, k.d.impr.	14 mm Deckelschalung	708,-
10107		28 mm Blockbohlen	915,-
10100	Seitenwand, B 223 x H 200 cm, mit Befestigung, k.d.impr.	14 mm Deckelschalung	253,-
10108		28 mm Blockbohlen	395,-
10096	Seitenwand, B 316 x H 200 cm, für alle Carports mit Leimholzbogen, k.d.impr.	14 mm Deckelschalung	385,-
10104		28 mm Blockbohlen	515,-
97990	Fenster feststehend, Holzsprossen, k.d.impr. in alle Abstellräume mit 28 mm Wand einsetzbar	85 x 85 cm	282,-
97147	Abstellraum, B 550 x H 200 x L 223, inkl. variabler Tür, 3 Zusatzpfosten mit H-Anker und Montageset, k.d.impr.	14 mm Deckelschalung	2.340,-
10130		28 mm Blockbohlen	3.190,-
10176	Aufpreis für 16 gebogene Leimholzkopfbänder, 9 x 9 x 115 cm, 10 mit und 6 ohne Zapfen, statt gerade		1.390,-

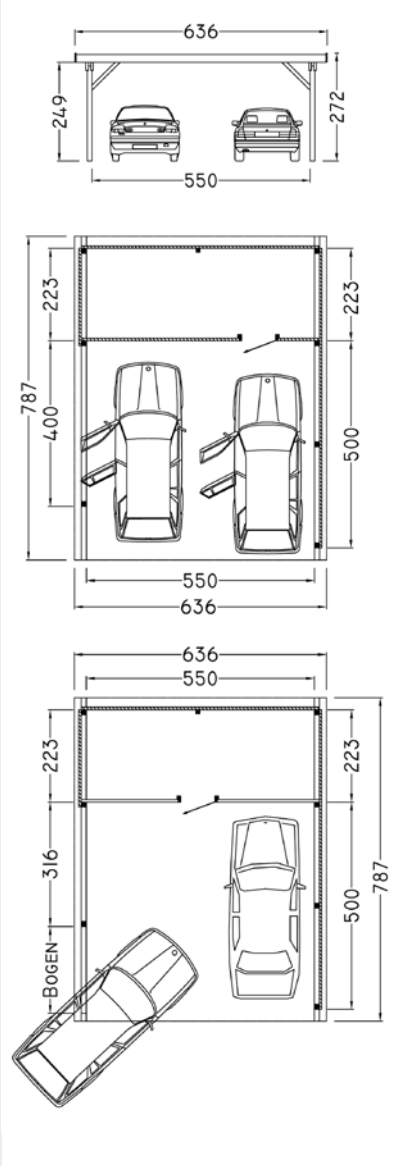

Monza lang

Doppel-Carport mit Walmdach

B 623 x L 823 x H 275 cm,
Pfosten 12 x 12 x 240 cm,
Schneelast 100 kg/m²,
Einfahrtshöhe 237 cm

Bei diesem Carport ist durch die patentierte selbst-aussteifende Konstruktion bequemes Ein- und Aussteigen möglich, weil störende Mittelpfosten nicht notwendig sind!

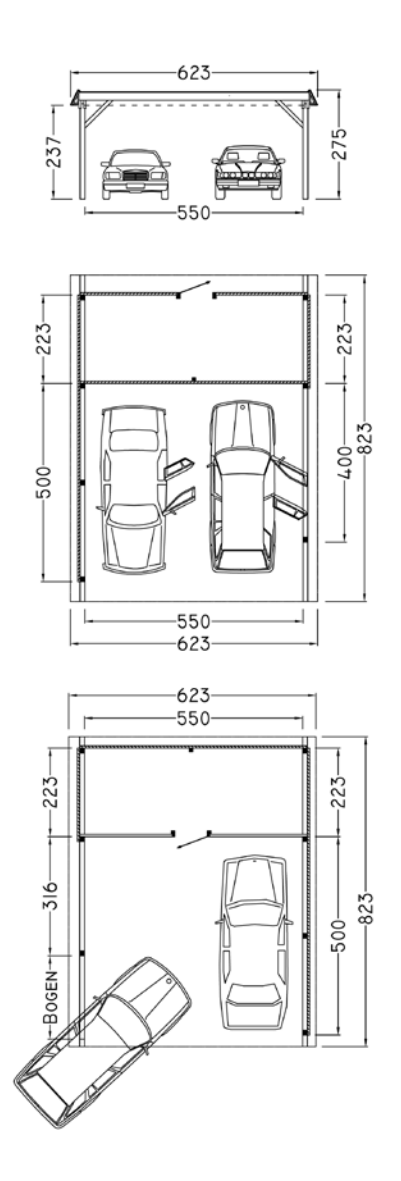

Art-Nr.			
11215	Bausatz ohne Dacheindeckung, nur Holzbausatz inkl. Montageset und H-Anker	Transport 320,- CHF	CHF 5.400,-
10058	Bausatz k.d.impr., inkl. verzinkten beschichteten Trapezblechen, oben schwarz, unten weiß-grau, Randabdeckprofilen, Dachschindeln an Walm-blende, Montageset und H-Anker L 80 cm	Transport 360,- CHF	6.490,-
10060	Bausatz mit 19 mm Dachprofilbrettern, alles k.d.impr., inkl. Unter- und Ober-Schweißbahnen, Randabdeckprofilen, Dachschindeln an Walm-blende, Montageset und H-Anker L 80 cm	Transport 360,- CHF	9.240,-
10045	Dachschindeln an der Walmblende wahlweise in schiefer, rot, rotbraun oder grün (Farbe angeben!)		inkl.
10149	Aufpreis für Schneelasterhöhung	auf 150 kg/m²	545,-
10208		auf 300 kg/m² inkl. 2 Zusatzpfosten	1.560,-
10172	Aufpreis für 143 cm lange Schraubanker statt H-Anker, Betonfundamente können entfallen	nicht möglich bei 300 kg/m² Schneelast	560,-
97906	Leimholzbogen, 12 x 12 x 310 cm, inkl. Montageset, k.d.impr., als dekorativer Zusatzpfosten. Das Einparken wird noch einfacher, da die ersten Pfosten 2,00 m zurückgesetzt werden können.	nicht möglich bei 300 kg/m² Schneelast	545,-
10032	Dachrinnenanlage, Kunststoff dunkelbraun, inkl. Fallrohr, Bögen, Einhangbleche, Befestigung		455,-
10033	Rückwand, B 550 x H 200 cm, inkl. Zusatzpfosten, mit Befestigung, k.d.impr.	14 mm Deckelschalung	755,-
10105		28 mm Blockbohlen	970,-
97651	Seitenwand, B 500 x H 200 cm, inkl. Zusatzpfosten mit Befestigung, k.d.impr.	14 mm Deckelschalung	708,-
10107		28 mm Blockbohlen	915,-
10100	Seitenwand, B 223 x H 200 cm, mit Befestigung, k.d.impr.	14 mm Deckelschalung	253,-
10108		28 mm Blockbohlen	395,-
10096	Seitenwand, B 316 x H 200 cm, für alle Carports mit Leimholzbogen, k.d.impr.	14 mm Deckelschalung	385,-
10104		28 mm Blockbohlen	515,-
97990	Fenster feststehend, Holzsprossen, k.d.impr. in alle Abstellräume mit 28 mm Wand einsetzbar	85 x 85 cm	282,-
97147	Abstellraum, B 550 x H 200 x L 223, inkl. variabler Tür, 3 Zusatzpfosten mit H-Anker, Befestigung und Montageset, k.d.impr.	14 mm Deckelschalung	2.340,-
10130		28 mm Blockbohlen	3.190,-
10176	Aufpreis für 16 gebogene Leimholzkopfbänder, 9 x 9 x 115 cm, 10 mit und 6 ohne Zapfen, statt gerade		1.390,-

Monaco lang

Doppel-Carport mit Satteldach

B 664 x L 807 x H 348 cm,
Pfosten 12 x 12 x 240 cm,
Schneelast 100 kg/m²,
Einfahrtshöhe 227 cm

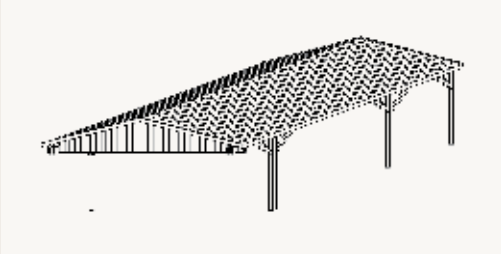

Bei diesem Carport ist durch die patentierte selbst-aussteifende Konstruktion bequemes Ein- und Aussteigen möglich, weil störende Mittelpfosten nicht notwendig sind!

Art-Nr. 10212	Bausatz 22° Dachneigung, ohne Dacheindeckung, vorbereitet für Dachsteine oder Tonziegel, k.d.impr., inkl. Montageset und H-Anker L 80 cm	Transport 340,- CHF	CHF 7.240,-
Art-Nr. 97141	Bausatz 15° Dachneigung mit 19 mm Dachprofilbrettern, k.d.impr., inkl. Dachschindeln und Rand-abdeckprofilen, Montageset und H-Anker L 80 cm	Transport 360,- CHF	9.650,-
10064	Dachschindeln wahlweise in schiefer, rot, rotbraun oder grün (Farbe angeben!)		inkl.
97142	Aufpreis für Schneelasterhöhung	auf 150 kg/m²	975,-
10211		auf 300 kg/m² inkl. 2 Zusatzpfosten	1.415,-
10172	Aufpreis für 143 cm lange Schraubanker statt H-Anker, Betonfundamente können entfallen	nicht möglich bei 300 kg/m² Schneelast	560,-
97906	Leimholzbogen, 12 x 12 x 310 cm, inkl. Montageset, k.d.impr., als dekorativer Zusatzpfosten. Das Einparken wird noch einfacher, da die ersten Pfosten 2,00 m zurückgesetzt werden können.	nicht möglich bei 300 kg/m² Schneelast	545,-
97914	Dachrinnenanlage, Kunststoff dunkelbraun, inkl. Fallrohr, Bögen, Einhangbleche, Befestigung		455,-
10033	Rückwand, B 550 x H 200 cm, inkl. Zusatzpfosten, mit Befestigung, k.d.impr.	14 mm Deckelschalung	755,-
10105		28 mm Blockbohlen	970,-
97651	Seitenwand, B 500 x H 200 cm, inkl. Zusatzpfosten mit Befestigung, k.d.impr.	14 mm Deckelschalung	708,-
10107		28 mm Blockbohlen	915,-
10100	Seitenwand, B 223 x H 200 cm, mit Befestigung, k.d.impr.	14 mm Deckelschalung	253,-
10108		28 mm Blockbohlen	395,-
10096	Seitenwand, B 316 x H 200 cm, für alle Carports mit Leimholzbogen, k.d.impr.	14 mm Deckelschalung	370,-
10104		28 mm Blockbohlen	505,-
97990	Fenster feststehend, Holzsprossen, k.d.impr. in alle Abstellräume mit 28 mm Wand einsetzbar	85 x 85 cm	250,-
97147	Abstellraum, B 550 x H 200 x L 223, inkl. variabler Tür, 3 Zusatzpfosten mit H-Anker, Befestigung und Montageset, k.d.impr.	14 mm Deckelschalung	2.340,-
10130		28 mm Blockbohlen	3.190,-
10176	Aufpreis für 16 gebogene Leimholzkopfbänder, 9 x 9 x 115 cm, 10 mit und 6 ohne Zapfen, statt gerade		1.390,-

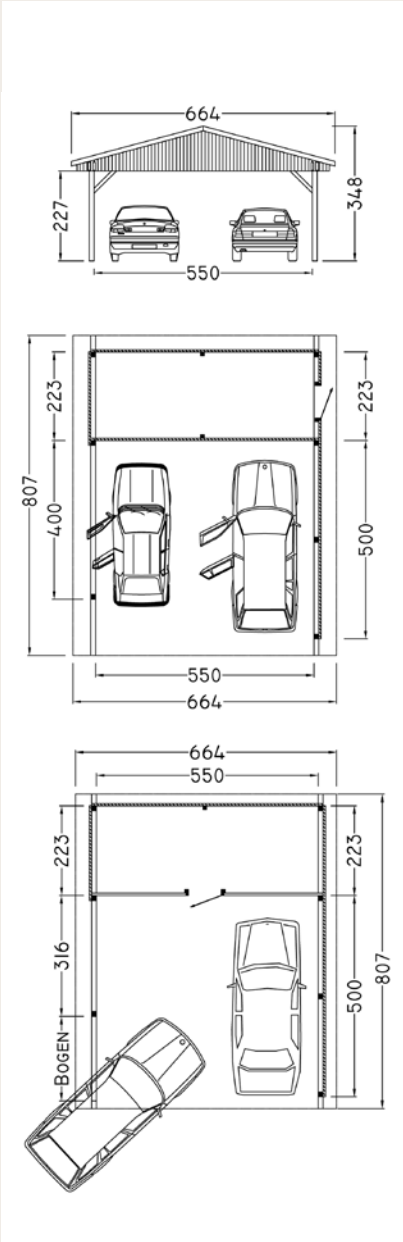

Sonder-Carports

Ihr individueller Wunsch-Carport – gerne gestalten wir gemeinsam mit Ihnen Ihren Wunsch-Carport. Bitte fragen Sie an.

Dieses Foto zeigt einen Sonder-Carport mit vier Leimholzbögen. Dieser Carport wurde statisch berechnet, hergestellt und auch fachgerecht montiert. Die Blende wurde zusätzlich vom Kunden mit Naturschiefer verkleidet.

Fragen Sie nach Ihrem individuellen Wunsch-Carport. Gerne berechnen wir für Sie die genauen Maße und den Preis.

Wir ermöglichen Ihnen gerne die Umsetzung Ihrer guten Ideen. Fragen Sie unsere freundlichen Händler nach einem unverbindlichen Angebot für Ihren individuellen Carport.

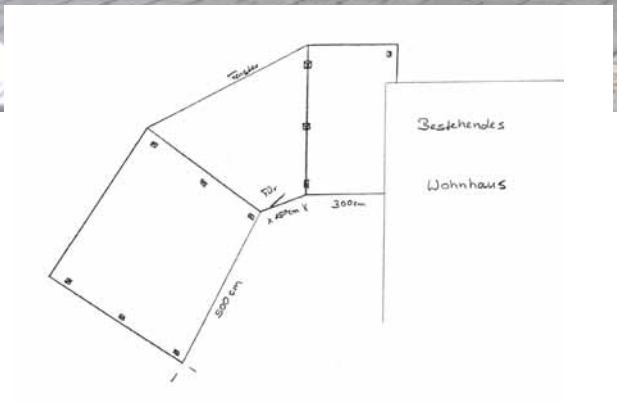

Nach dieser Kunden-Skizze entstand dieser Sonder-Carport. Fertigen Sie einfach eine Skizze mit Maßangaben an. Anhand dieser Unterlagen erstellen wir Ihnen ein kostenloses und unverbindliches Angebot!

Sonder-Carport, welcher als kleine Lagerhalle für Holzspäne oder landwirtschaftliche Maschinen genutzt wird.

Reihen-Carport:
Auch für Vermieter oder Firmen interessant. Gerne helfen wir Ihnen beim Planen eines Reihen-Carports für mehrere Pkws. Wir setzen Ihre Ideen ganz nach Ihren Vorstellungen und Wünschen um.

Carport-Zubehör

Carports fertig lasiert - kieferhell und / oder mittelbraun

Bei allen Carports mit Dacheindeckung aus 19 mm Profilholzschalung können die Profilbretter 3-fach lasiert geliefert werden. Die Carportkonstruktion, wie Pfosten, Zangen, Sparren, Blendbretter, Nagelbinder usw. wird mittelbraun lasiert.
Die Holzfarben kieferhell und mittelbraun harmonieren gut miteinander.

Hierfür wird ein Aufpreis von 40 Prozent berechnet.

H-Anker / Erdankerschrauben / Standfüße

Art-Nr. 98712	H-Anker L 60 cm, feuerverzinkt, für Pfosten 9 x 9 cm, aus 5 x 60 mm	CHF 19,70
11163	H-Anker L 60 cm, inkl. Schrauben, feuerverzinkt, für Pfosten 12 x 12 cm, aus 5 x 60 mm, ca. 4 kg	28,-
10081	H-Anker L 80 cm, inkl. Schrauben, feuerverzinkt, für Pfosten 9 x 9 cm, aus 5 x 60 mm, ca. 5,3 kg	49,-
98790	H-Anker L 80 cm, inkl. Schrauben, feuerverzinkt, für Pfosten 12 x 12 cm, aus 6 x 60 mm, ca. 6,3 kg	43,-
10083	Schwere Erdankerschraube L 118 cm, feuerverzinkt, für Pfosten 9 x 9 cm, ca 8,4 kg	114,-
98791	Schwere Erdankerschraube L 143 cm, feuerverzinkt, für Pfosten 12 x 12 cm, ca 10,6 kg	141,-
98710	Standfuß 6 x 20 x 20 cm, für Pfosten 9 x 9 cm, feuerverzinkt aus 6 x 60 mm	11,-
11085	Standfuß 6 x 20 x 20 cm, inkl. Schrauben, ca 1,5 kg, für Pfosten 12 x 12 cm, feuerverzinkt aus 6 x 60 mm	20,-

Dachschindeln / Dachpappnägel (20 Jahre Garantie vom Hersteller)

Art-Nr. 96920	Dachschindeln schiefer, 3,5 m² / Paket, 20 Jahre Herstellergarantie	CHF 74,-
20015	Dachschindeln rot, 3,5 m² / Paket, 20 Jahre Herstellergarantie	74,-
96922	Dachschindeln rotbraun, 3,5 m² / Paket, 20 Jahre Herstellergarantie	74,-
20017	Dachschindeln grün, 3,5 m² / Paket, 20 Jahre Herstellergarantie	74,-
96924	Dachpappnägel, 20 mm, 1 kg für ca. 40 m²	16,20

Randabdeckprofil

Art-Nr. 10171	Randabdeckprofil, verzinkt und schwarz beschichtet (RAL 9005), 2m lang	CHF 32,-

Dachrinnenanlagen für Satteldach-Carports

Art-Nr. 10086	Dachrinnenanlage aus dunkelbraunem Kunststoff, 90 mm für Satteldächer mit Dachneigung von 15° bis 30°, mit 2 Fallrohren Ø 50 mm, Dachlänge 2 - 4 m	CHF 510,-
10065	Dachrinnenanlage für Satteldächer mit Dachneigung von 15° bis 30°, Dachlänge 4 - 6 m	537,-
97914	Dachrinnenanlage für Satteldächer mit Dachneigung von 15° bis 30°, Dachlänge 6 - 8 m	445,-
10174	Dachrinnenanlage für Satteldächer mit Dachneigung von 15° bis 30°, Dachlänge 8 - 10 m	719,-

Dachrinnenanlagen für Flach- und Walmdach-Carports		
Art-Nr. 97910	Dachrinnenanlage 2 - 4 m, aus dunkelbraunem Kunststoff, einseitig für Flach- und Walmdach-Carports, inkl. Einhangblechen, Fallrohr, Bogen, Rinnhaken und Rohrschellen	CHF 282,-
97911	Dachrinnenanlage 4 - 6 m, aus dunkelbraunem Kunststoff, einseitig für Flach- und Walmdach-Carports, inkl. Einhangblechen, Fallrohr, Bogen, Rinnhaken und Rohrschellen	378,-
10032	Dachrinnenanlage 6 - 8 m, aus dunkelbraunem Kunststoff, einseitig für Flach- und Walmdach-Carports, inkl. Einhangblechen, Fallrohr, Bogen, Rinnhaken und Rohrschellen	455,-

Einzeltüren und Doppeltore für Abstellräume			
Art-Nr. 10137	Einzeltür mit Kastenschloss und Kreuzgehänge, B 80 x H 200 cm, k.d.impr.	28 mm Blockbohlen	CHF 370,-
10139	Doppeltor mit Überwurf und Kreuzgehänge, B 160 x H 200 cm, k.d.impr.	28 mm Blockbohlen	797,-
10167	Doppeltor mit Überwurf und Kreuzgehänge, B 270 x H 200 cm, k.d.impr.	28 mm Blockbohlen	1.200,-

Fenster			
Art-Nr. 97990	Fenster feststehend, mit Holzsprossen, in alle Abstellräume mit 28 mm Wand einsetzbar, B 85 x H 85 cm, k.d.impr.		CHF 250,-

Leimholzbogen			
Art-Nr. 97906	Leimholzbogen, 12 x 12 x 310 cm, inkl. Montageset, k.d.impr., als dekorativer Zusatzpfosten. Das Einparken wird noch einfacher, da die ersten Pfosten 2,00 m zurückgesetzt werden können.		CHF 545,-

Leimholzkopfbänder		
Art-Nr. 10175	Aufpreis für 10 gebogene Leimholzkopfbänder, 9 x 9 x 115 cm, 6 mit und 4 ohne Zapfen, statt gerade, für alle Carports in kurzer Ausführung	CHF 820,-
10176	Aufpreis für 16 gebogene Leimholzkopfbänder, 9 x 9 x 115 cm, 10 mit und 6 ohne Zapfen, statt gerade, für alle Carports in langer Ausführung	1.390,-

Notizen

Carport-Einzelmaterial

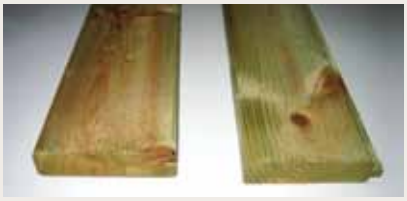

Art-Nr.	Artikel	Maße in cm	CHF
20019	Pfosten	9 x 9 x 260	45,-
20020	Pfosten	9 x 9 x 300	55,-
20021	Pfosten mit Blatt	9 x 9 x 230	41,-
20022	Pfosten mit Zapfen	12 x 12 x 240	72,-
20023	Pfosten mit Blatt	12 x 12 x 220	72,-
20024	Pfosten mit Zapfen	12 x 12 x 300	89,-
20027	Strebe / Kopfband mit Zapfen	9 x 9 x 115	24,-
20029	Strebe / Kopfband	9 x 9 x 115	21,-
20170	gebogenes Leimholzkopfband mit Zapfen	9 x 9 x 115	139,-
20171	gebogenes Leimholzkopfband	9 x 9 x 115	125,-
20030	Wechsel	6 x 12 x 78	13,-
20031	Pfette	4 x 12 x 299	30,-
20032	Pfette	6 x 12 x 322	49,-
20172	Pfette	6 x 16 x 322	65,-
20173	Pfette / Zange	6 x 16 x 496	99,-
20174	Pfette	6 x 16 x 534	108,-
20033	Pfette	6 x 20 x 534	127,-
20034	Pfette	6 x 20 x 580	139,-
20035	Pfette	6 x 20 x 630	178,-
20036	Zangenverbinder	6 x 12 x 50	8,-
20178	Zangenverbinder	6 x 20 x 50	14,-
20037	Zange	6 x 12 x 223	35,-
20038	Zange	6 x 12 x 496	75,-
20039	Zange	6 x 12 x 558	139,-
20179	Zange	6 x 20 x 223	55,-
20180	Zange	6 x 20 x 558	137,-
20043	Nagelbinder	B 370	183,-
20045	Nagelbinder verschalt	B 370	446,-
20044	Nagelbinder	B 630	310,-
20046	Nagelbinder verschalt	B 630	732,-
20181	Blendbrett mit Feder	1,8 x 9 x 250	12,-
20182	Blendbrett mit Nut	1,8 x 9 x 307	14,-
20047	Blendbrett mit Feder	2,8 x 11 x 250	19,-
20048	Blendbrett mit Nut	2,8 x 11 x 250	19,-
20049	Blendbrett mit Feder	2,8 x 11 x 340	25,50
20050	Blendbrett mit Nut	2,8 x 11 x 340	25,50
20051	Blendbrett ohne Nut und Feder	2,8 x 11 x 328	25,50
20052	Ortgangbrett	2,8 x 11 x 212	17,-
20053	Ortgangbrett	2,8 x 11 x 346,5	27,-
20054	Ortganglatte	3,5 x 5,5 x 195	11,-
20055	Ortganglatte	3,5 x 5,5 x 325	15,-
20056	Raute	2,8 x 11,5 x 22	3,80
20057	Walmecke	5,5 x 5,5 x 40	4,40
20058	Walmdreieck		8,20
20059	Keilleiste	3,5 x 4,5 x 200	10,80
20060	Leiste	1,8 x 3 x 250	4,40
20078	Wandriegel	5,5 x 5,5 x 229	15,-
20071	Wandriegel	5,5 x 5,5 x 262	18,-
20073	Wandriegel	5,5 x 5,5 x 288	19,-
20074	Wandriegel	5,5 x 5,5 x 310	20,-
20079	Blockbohle	2,8 x 11,5 x 200	16,50
20175	Blockbohle	2,8 x 11,5 x 250	20,-
20080	Brett	1,4 x 9 x 200	7,30
20082	Abdeckbrett	1,8 x 8,5 x 200	8,20
20081	Abdeckbrett	1,8 x 8,5 x 250	10,80
20176	Profilbrett für Dach	1,8 x 11,5 x 250	10,80
20177	Profilbrett für Dach	1,8 x 11,5 x 307	13,70

Art-Nr.	Artikel	Maße in cm	CHF
20065	Kunststoffdachplatte schwarz 1,2 mm	B 103 x L 500	105,-
20063	Befestigungsmaterial für Kunststoffdachplatten, 100 Stück, Abstandshalter mit Schrauben, Trapezblech 0,5 mm, 18 mm Trapez verzinkt und beschichtet, oben anthrazit, unten weiß-grau	Ø 4,5 x 45 mm Deckbreite 106 cm	39,-
20185	Trapezblech (siehe oben)	B 110 x L 233	117,-
20186	Trapezblech (siehe oben)	B 110 x L 500	205,-
20187	Trapezblech (siehe oben)	B 110 x L 544	223,-
20096	Spenglerschrauben, 100 Stück	Ø 4,8 x 35 mm	21,-
20188	Randabdeckprofil	30 / 60 / 100 mm, 200	61,-
20102	Einhangblech	50 / 90 mm, 200	22,-
20189	Dichtstoff für Blechstöße	310 ml	21,-
96925	Dachpappe Rolle	10 m²	76,-
20069	Unterbahn PV 150 S42 Rolle	6 m²	80,-
20070	Oberbahn beschiefert PYEPV 200550, Rolle	6 m²	99,-
96920	Dachschindeln schiefer	3,5 m² / Paket	74,-
20015	Dachschindeln rot	3,5 m² / Paket	74,-
96922	Dachschindeln rotbraun	3,5 m² / Paket	74,-
20017	Dachschindeln grün	3,5 m² / Paket	74,-
96924	Dachpappnägel, 20 mm	1 kg	16,20
20150	PVC-Rinne, 9 cm	9 x 200	25,50
20151	Rinnenverbinder für 9 cm PVC-Rinne		16,50
20152	Einhangstutzen für 9 cm PVC-Rinne		24,-
20153	Endstück links für 9 cm PVC-Rinne		8,20
20154	Endstück rechts für 9 cm PVC-Rinne		8,20
20155	Rinnhaken 90° aus PVC		6,30
20190	Rinnhaken aus Metall für 9 cm PVC-Rinne		12,50
20157	Fallrohr	Ø 5 x 200	21,-
20158	Fallrohrbogen	60° für Ø 5 cm	16,50
20159	Fallrohrmuffe	für Ø 5 cm	8,20
20160	Fallrohrschelle	für Ø 5 cm	8,-
20104	M-Schraube	Ø 10 x 90 mm	2,-
20105	M-Schraube	Ø 10 x 120 mm	2,-
20103	M-Schraube	Ø 10 x 150 mm	2,-
20086	Schlossschraube	Ø 10 x 120 mm	2,-
20106	Schlossschraube	Ø 10 x 150 mm	2,50
20107	Schlossschraube	Ø 10 x 170 mm	3,-
20085	Schlossschraube	Ø 10 x 200 mm	3,50
20108	Schlossschraube	Ø 10 x 220 mm	4,50
20089	Schlüsselschraube	Ø 10 x 100 mm	1,-
20088	Schlüsselschraube	Ø 10 x 140 mm	2,-
20087	Schlüsselschraube	Ø 10 x 180 mm	2,50
20090	M10 Unterlegscheibe	Ø 10,5 mm	0,30
20091	Mutter	M10	0,40
20092	Winkel	60 x 60 x 40 mm	2,10
20093	Panhead Schrauben, 100 Stück	Ø 4 x 40 mm	21,-
20095	Spaxschrauben verzinkt, 100 Stück	Ø 5 x 50 mm	9,20
20094	Spaxschrauben verzinkt, 100 Stück	Ø 5 x 70 mm	12,80
20098	Edelstahlschrauben Torx, 100 Stück	Ø 4,5 x 50 mm	39,-
20097	Edelstahlschrauben Torx, 100 Stück	Ø 5 x 90 mm	59,-
20099	Nägel verzinkt, 2,5 kg	Ø 2,2 x 50 mm	39,-
20101	Nägel verzinkt, 2,5 kg	Ø 2,5 x 60 mm	37,-
20100	Nägel verzinkt, 2,5 kg	Ø 4 x 100 mm	36,-

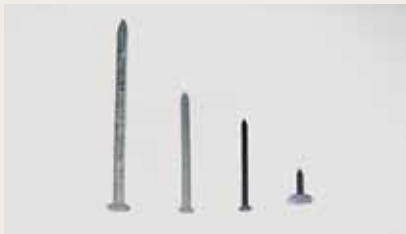

Für Jeden das passende Carport!

Jedes Serien-, Flachdach- und Walmdachcarport kann in der Breite durch kürzen der Pfetten problemlos schmaler gemacht werden. Trapezbleche können übereinander gelegt werden.

Vorder-Ansicht

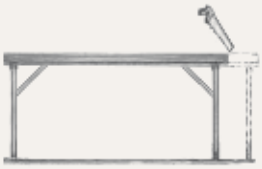

Jedes Serien-, Flachdach-, Walmdach- und Satteldachcarport kann in der Länge durch kürzen der Zangen und Profilholzschalung bzw. Trapezbleche problemlos gekürzt werden.

Seiten-Ansicht

gültig ab 01.01.2018
unverbindliche Preisempfehlung

Die Lieferfrist beträgt 4 - 5 Wochen.

Transportkosten netto

Ihr Fachhändler:

Preisänderungen, technische Änderungen, Irrtum (auch bei Preisen und Liefermöglichkeiten) vorbehalten.

Beiträge, Fotos, Zeichnungen sind urheberrechtlich geschützt. Nachdruck oder Reproduktion in irgendwelcher Form – auch auszugsweise – sind nur mit schriftlicher Genehmigung gestattet.

Maßangaben wurden mit Sorgfalt ermittelt, es kann hierfür jedoch keine Garantie übernommen werden.

Rechtsansprüche können aus der Werbung nicht abgeleitet werden.

Alle abgebildeten Artikel verstehen sich ohne Dekorationsmaterial.